MANUAL DE OPERADOR

Cortacerco HPP-60

PANPA PRO



Imagen ilustrativa

IMPORTA Y DISTRIBUYE
G·R·U·P·O
RUMBO

Gracias por elegir nuestros productos PAMPA PRO favor lea este manual atentamente antes de usar la máquina. Debido a algunas diferencias de las características técnicas, su máquina puede no ser exactamente igual a la descripta aquí.



- No permita el uso de la motobomba a adultos que no hayan leído las instrucciones del manual.



-Mantenga los niños y animales domésticos lejos de la motobomba cuando esté trabajando. Lo ideal es operar la máquina sólo, sin personas alrededor que puedan resultar dañadas por cualquier desperfecto de la misma.



-ADVERTENCIA / PELIGRO
Los gases del escape de esta máquina contienen químicos que pueden causar cáncer, problemas en el nacimiento u otras lesiones.

INDICE

Seguridad / partes y ubicación de los mismos 4
Simbología 5

Preparación para las operaciones 6
Precauciones de seguridad 7

Antes de utilizar la máquina 8
El equipo de trabajo y la ropa 9
La manipulación del combustible 10
Cosas que ver antes del uso 10

El arranque del motor 11
Medida de seguridad contragolpe 12
El transporte 12

Combustible (Puntos A,B,C,D, E y F) 13
A) Sobre la preparación del combustible 14
• Sobre el combustible. • Requisitos.
B) Relación de mezcla 14
C) Cuadro de ejemplo de relación de mezcla 15
D) Llenar el tanque de combustible 15
E) Rellenado del tanque 15
E) Almacenamiento seguro de combustible 16

Especificaciones 17

Solución de problemas 18

SEGURIDAD

Las instrucciones y las advertencias de este manual que tienen símbolos de precaución son puntos que deben tenerse en cuenta para evitar posibles lesiones graves. Por esta razón es que se solicita leer todas las instrucciones cuidadosamente y seguirlas sin falta.

PARTES Y UBICACIÓN DE LAS MISMAS.

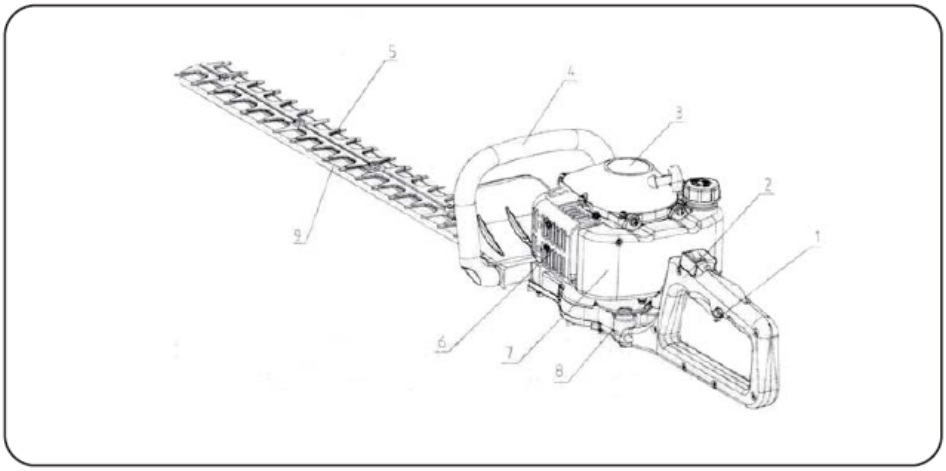

1-Gatillo del acelerador
2-Botón de parada
3-Sistema de Arranque
4-Asidero
5-Placa de Seguridad
6-Silenciador
7-Tanque de combustible
8-Carcasa del embrague.
9-Cuchilla

SIMBOLOGÍA

Dado que el cortacerco es una herramienta que se utiliza con altas velocidades para cortar, deben tenerse en cuenta medidas de seguridad especiales para reducir el riesgo de lesiones graves en el operario. Lea atentamente este manual. Se recomienda estar familiarizado con los controles y el uso adecuado de la unidad. Sepa cómo apagarla o desactivarla rápidamente en caso de ser necesario.



Este símbolo junto con las palabras ADVERTENCIA y PELIGRO acompañan citas que le advierten sobre posibles causas de lesiones físicas severas.



Lea y comprenda este manual.



Utilice siempre protección para la vista y los oídos.



Siempre detenga la máquina y asegúrese de que la cuchilla se haya detenido antes de limpiarla, moverla o ajustarla.



No modifique la máquina. El uso incorrecto de la misma puede provocar lesiones físicas graves o fatales.



ADVERTENCIA / PELIGRO
Los gases del escape de esta máquina pueden ser nocivos para la salud.

Las especificaciones, descripciones y material ilustrativo de este manual son tan exactos como se conoce en el momento de la publicación, pero están sujetos a cambios sin previo aviso. Las ilustraciones pueden incluir equipos y accesorios opcionales.

PREPARACIÓN PARA LAS OPERACIONES.

LA MEZCLA SE PREPARA CON NAFTA SUPER Y CON ACEITE 2 TIEMPOS. UTILIZAR NAFTA Y ACEITE DE CALIDAD. Esto ayudará a evitar posibles daños en el motor.

Si no se siguen las instrucciones de mezcla adecuada de combustible puede causar daños en el motor.
1- En la preparación de la mezcla de combustible, mezclar sólo la cantidad necesaria para el trabajo que van a hacer. No utilice combustible que se ha almacenado más de dos meses. Si la mezcla de combustible se ha almacenado más de este tiempo, debe ser removido y llenar de mezcla fresca.

.



ADVERTENCIA/PELIGRO

1-Nunca llene el tanque de combustible hasta el tope.
2-Nunca agregue combustible al tanque en un lugar cerrado sin ventilación.
3-No agregue combustible a esta unidad cerca del fuego o donde haya chispas.
4-Asegúrese de limpiar el combustible derramado antes de intentar arrancar el motor
5-No intente cargar combustible a un motor encendido o caliente.

COMPROBAR LOS PUNTOS ANTERIORMENTE MENCIONADOS ANTES DE PONER EN FUNCIONAMIENTO LA UNIDAD..
1- Compruebe pernos sueltos, tuercas y accesorios.
2- Compruebe si el filtro de aire está sucio. En caso de ser necesario limpie el filtro.

de aire de toda la suciedad antes de la puesta en marcha
3- Revise, para asegurarse, que el protector está en su lugar.
4- Revise, para asegurarse, que el combustible no se escape.

PRECAUCIONES DE SEGURIDAD.

A- Esta máquina puede causar lesiones graves. Lea atentamente las instrucciones sobre el correcto mantenimiento, la preparación del manejo, la puesta en marcha y parada de la máquina. Debe estar familiarizado con todos los controles y el uso adecuado de la unidad.

B- Nunca permita que los niños utilicen la máquina.

C- Evite operar si hay personas cerca, especialmente los niños.

D- Vistase correctamente! No use ropa suelta o joyas que pueden quedar atrapados en las piezas móviles. Se recomienda el uso de guantes resistentes, el calzado antideslizante, y antiparras de seguridad;

E- Pare el motor antes de realizarle una limpieza o de despejar un bloqueo; de una comprobación, de realizarle el mantenimiento o de trabajar en la máquina.

F- Mientras opera la máquina siempre estar seguro de una posición de trabajo seguro y protegido especialmente al usar escaleras o estar en plataformas de elevación.

G- Maneje con cuidado el combustible, es altamente inflamable. Nunca agregue combustible a una máquina con un motor en marcha o caliente. No inhalar los vapores, ya que son tóxicos.

H- No intente reparar la máquina a menos que esté calificado para hacerlo;

I- No opere la máquina con un dispositivo de corte dañada o desgastada en exceso;

J- Proteja sus oídos. Utilice protección adecuada.

K- Asegúrece que estén bien colocados el mango y los protectores de seguridad con

los que viene equipada la máquina. Nunca trate de usar una unidad imcompleta o con una modificación no autorizada.

L- Cuando un cortacercos esté dotado de más de un agarre siempre usar las dos manos para hacerlo funcionar.

M- Cuando transporte o almacene la máquina siempre respete las normas de seguridad detalladas en este manual.

N- Siga las instrucciones de uso correcto y no debe utilizar la máquina para ningún otro fin;

O- Sepa cómo detener la máquina rápidamente en caso de emergencia;

P- Sea siempre consciente de su entorno y mantenga alerta todos los sentidos por posibles peligros que pueden aparecer.

ANTES DE UTILIZAR LA MÁQUINA.

A- Lea este manual del operador cuidadosamente para entender cómo operar esta unidad adecuadamente.

B- Este producto ha sido diseñado para usar en el recorte de hojas y recortes de cercos. Nunca debe ser utilizada para ningún otro propósito que puedan dar lugar a que ocurran accidentes imprevistos y lesiones graves al usuario y a la unidad.

C- Nunca use este cortacercos si se encuentara bajo la influencia del alcohol, si sufre de agotamiento o falta de sueño, si sufre de somnolencia como resultado de haber tomado medicamentos para resfríos y gripes, o en cualquier otro momento en el que existe una posibilidad de que su juicio podría verse afectada o que usted podría no ser capaz de operar el cortacercos correctamente y en forma segura.

D- Evite hacer funcionar el motor en interiores. Los gases del escape contienen monóxido de carbono perjudicial para su salud y de cualquier otra persona o animal que se encuentren en el mismo hambiente.

E- Nunca use su cortacercos bajo circunstancias como las que se describen a continuación:

1- Cuando el suelo es resbaladizo o cuando existen otras condiciones que lo imposibiliten mantener una postura firme al utilizar el cortacercos.

2- Por la noche, en los momentos de la densa niebla, o en cualquier otro momento cuando su campo de visión esté limitado y sería difícil tener una visión clara de la zona.

3- Durante las tormentas de lluvia, durante las tormentas eléctricas, en tiempos de vientos fuertes o huracanados, o en cualquier otro momento cuando las condiciones meteorológicas pueden hacer inseguro el uso de este producto.

F- Al utilizar este producto por primera vez, antes de comenzar el trabajo real, aprenda a manejar de forma correcta el cortacercos leyendo atentamente este manual.

G- La falta de sueño, cansancio, o el resultado de agotamiento físico son los lapsos de atención más bajos, y pueden conducir a accidentes y lesiones. Limite la cantidad de tiempo durante el cual el cortacercos se va a utilizar de forma continua. Intente distribuir la cantidad total de trabajo en lapsos de 2 horas o menos con intervalos para descansar.

H- Asegúrese de mantener este manual a mano para que pueda referirse más tarde cuando surjan preguntas.

I- Siempre asegúrese de incluir este manual cuando venda, preste o de otra manera transferir la propiedad de este producto.

J- Nunca permita que los niños o cualquier persona incapaz de comprender plenamente las instrucciones dadas en este manual para utilice el cortacercos.

EL EQUIPO DE TRABAJO Y LA ROPA.

A-Al utilizar el cortacercos usted debe usar la ropa adecuada y equipo de protección de la siguiente manera.

1- Casco.
2- Gafas de protección o protector de la cara
3- Guantes de trabajo gruesos
4- Botas de trabajo exclusiva para evitar deslizamiento.
5- Protecciones auditivas

B- Y usted debe llevar con usted las cosas de la siguiente manera..

1- Herramientas.
2- Combustible correctamente reservados
3- Cuchilla de repuesto.
4- Cosas para notificar su área de trabajo (cuerda, señales de advertencia)
5- Silbato (para colaboración o emergencia).
6- Hacha o sierra (para eliminación de obstáculos)

C- Utilice ropa y calzado adecuados.

LA MANIPULACIÓN DEL COMBUSTIBLE.

A- El motor de este producto está diseñado para funcionar con un combustible mixto que contiene combustible (nafta+aceite) altamente inflamable. Nunca se debe almacenar latas de combustible o volver a llenar el tanque de combustible en cualquier lugar donde haya una caldera, estufa, horno de leña, chispas eléctricas, chispas de soldadura, o cualquier otra fuente de calor o fuego que pueda encender el combustible.

B- Fumar, durante el funcionamiento del cortacercos o al recargar su tanque de combustible, es extremadamente peligroso. Siempre asegúrese de mantener los cigarrillos encendidos lejos del cortacercos en todo momento.

C- Al rellenar el tanque siempre apague el motor primero y cuidadosamente alrededor para asegurarse de que no haya chispas o llamas abiertas en cualquier lugar cercano antes de reponer combustible.

D- Si durante la reposición se produce un derrame de combustible, utilice un trapo seco para limpiar los derrames antes de encender el motor de nuevo firmemente en el tanque de combustible y el llevar el cortacercos a un punto de 3m. o más de distancia de donde fue repostado antes de encender el motor.

COSAS QUE VER ANTES DEL USO

A- Antes de comenzar el trabajo, mire a su alrededor con cuidado para tener una idea de la forma del terreno, o la hierba que se recortan, y los obstáculos que pueden interponerse en el camino durante el trabajo.

B- El área dentro de un perímetro de 15 metros de la persona que utiliza el cortasetos debe ser considerada un área peligrosa en la que nadie debe entrar mientras el cortacercos está en uso. Colocar las señales de advertencia de color amarillo necesarias alrededor de la zona de trabajo. Cuando el trabajo se va a realizar simultáneamente por dos o más personas, siempre verifique la presencia y ubicación de los demás a fin de mantener una distancia entre cada persona lo suficientemente amplia para garantizar la seguridad...

C- Asegúrese de que no hay tornillos sueltos o pernos, fugas de combustible, roturas, abolladuras, o cualquier otro problema que pueda interferir con la operación segura. Tenga especial cuidado de comprobar que no haya nada malo con las cuchillas. Verificar que estén perfectamente unidas al cortacercos.

D- Nunca utilice cuchilla doblada, torcida, astillada, rota o dañada de alguna manera.

E- Mantenga la cuchilla siempre afilada.

F- La presentación de los filos de corte, el filo uniforme y perfectamente afilado.

G- Compruebe que el perno para sujetar la cuchilla gire suavemente sin ruido anormal.

EL ARRANQUE DEL MOTOR.

A- Tome una mirada cuidadosa a su alrededor para asegurarse de que no haya salida obstáculos en la salida dentro de un perímetro de 15 metros de la área de trabajo.

B- Coloque el cuerpo del cortacercos en el suelo en una zona plana despejada y mantenga firmemente en su lugar a fin de garantizar que ni las cuchillas ni el acelerador entran en el contacto con cualquier obstáculo cuando el motor se pone en marcha.

C- Coloque el acelerador en la posición de ralentí al arrancar el motor.

D-Después de poner en marcha el motor, si las cuchillas continúan girando incluso

PUNTOS A CHEQUEAR ANTES DE USAR LA MÁQUINA



ADVERTENCIA/PELIGRO

1- No llene el tanque al máximo.
2- No llene el tanque en un ambiente cerrado o con poca ventilación.
3- No vierta combustible si esta cerca de fuego o chispas.
4- Limpie cualquier resto de combustible que haya derramado antes de poner en marcha la máquina.
5- No intente llenar el tanque de combustible con el motor caliente.

1. Verifique que no haya tornillos, tuercas u otras partes sueltas.
2. Antes de usar la máquina, revise el filtro de aire y límpielo si está sucio.
3. Verifique que el protector este ubicado correctamente.

MEDIDAS DE SEGURIDAD CONTRAGOLPE.

Se puede producir una reacción peligrosa si en algún momento se toca la cuchilla con un objeto sólido en el área crítica. Se llama patada hacia atrás. Como resultado, el operador puede perder el control de la unidad que puede causar lesiones graves o mortales.
Evite esta situación, observe las precauciones de seguridad a continuación de manera estricta.

A- Mantenga las cuchillas de corte despejados de cualquier obstáculo, de plástico, alambres y piedras para evitar el retroceso y los daños a las cuchillas.
B- Al utilizar el cortacercos, No agarre otras partes, excepto las asas.
C- Al utilizar el cortacercos, no se distraiga.
D- Cuando use su cortacercos, no dejes que la unidad de trabajo cerca de sus pies, ni por encima de la cintura.

EL TRANSPORTE.

A- Asegúrese de que la cubierta de la hoja esté en su lugar.
B- Cuando lo transporte en coche, fijar firmemente la unidad utilizando una cuerda. No transporte la herramienta en bicicleta o en moto porque es peligroso.
C- Nunca transporte el cortacercos sobre carreteras en mal estado a largas distancias sin eliminar primero todo el combustible del depósito, ya que al hacerlo podría causar una fuga de combustible desde el tanque.

COMBUSTIBLE (PUNTOS A,B,C,D,E y F)



ADVERTENCIA/PELIGRO

- No intente llenar el tanque de combustible con el motor caliente.
- Respete la relación de mezcla de su unidad.
- Nunca llene el tanque de combustible al máximo.
- No agregue combustible o llene el tanque en un ambiente cerrado o con poca ventilación.
- Antes de poner en marcha la máquina, limpie cualquier resto de combustible que haya derramado.
- No agregue combustible a esta unidad cerca de fuego o chispas.
- Verifique si el tanque de combustible está limpio y siempre use mezcla de combustible fresca.

• SOBRE EL COMBUSTIBLE DE LA MÁQUINA

El combustible que utiliza esta unidad es una mezcla de nafta súper sin plomo y lubricante dos tiempos de marca reconocida. El motor utiliza esta mezcla de combustible con aceite 2 tiempos para motores refrigerados por aire.

• REQUISITOS DE LA NAFTA:

Utilice siempre nafta súper/extra sin plomo de 90 octanos o superior, de buena calidad, fresca, limpia y NUEVA. Utilice nafta que NO contenga ETANOL o METANOL, y de 90 octanos o más, de buena calidad. Esto evitará posibles daños en el motor. De almacenar nafta, tenga en cuenta realizarlo en contenedores aprobados, limpios y seguros, NO en botellas descartables. Cumpla con las normas locales que especifiquen el tipo de contenedor y los lugares para almacenar combustible permitido.

• REQUISITOS DEL ACEITE LUBRICANTE:

Solo utilice aceite 2T (dos tiempos), el consumo de cualquier otro aceite no recomendado deberá ser estudiado por el usuario de acuerdo a las especificaciones del envase del producto. No todo aceite 2T esta preparado para las exigencias por la gran cantidad de vueltas por minuto que generan los motoimplementos de bosque ó jardín. Sólo si cuenta con un aceite 2T sintético que cumpla con la norma ISO LEG-D y JASO M345-FC, puede mezclarlo en una proporción 1:50, para esto consulte el punto **B)**. No recomendamos el uso de aceite mineral. Recomendamos que se asesore con el vendedor y si compra un aceite fuera de las marcas recomendadas asegúrese que sea apto para agro. **Aceites genéricos y algunos aceites de mezcla para motores de moto o fuera de borda quizás NO estén destinados para su uso en motores de 2T de alto rendimiento refrigerado por aire, y nunca se deberían utilizar en su máquina.**

A) SOBRE LA PREPARACIÓN DEL COMBUSTIBLE

NO MEZCLE NAFTA Y ACEITE DIRECTAMENTE EN EL TANQUE DE COMBUSTIBLE.

Cuando cuente con los requisitos mezcle, en un recipiente APROBADO, la Nafta con el Aceite de motor de primera calidad de dos tiempos en la relación correspondiente. Siga las instrucciones para la mezcla de combustible, una mezcla indebida, por calidad, por exceso o por falta de aceite, puede causar daños al motor, cilindro y/o al pistón en el corto tiempo de uso, con la consecuente perdida de compresión.
¡Mezcle únicamente el combustible suficiente para sus necesidades inmediatas!
NO use combustible que haya estado almacenado por más de dos meses, porque dificultará el arranque y reducirá la potencia. Use siempre combustible fresco.
Antes del uso, agite nuevamente la mezcla resultante. Si usted realiza una mezcla indebida no estará cubierto por la garantia del equipo y este tipo de errores pueden detectarse facilmente por un técnico preparado.



¡PRECAUCIÓN!
¡NUNCA intente mezclar el combustible en el tanque de la máquina! ¡Siempre realice la mezcla en un recipiente limpio y aprobado!

B) RELACIÓN DE MEZCLA DE COMBUSTIBLE

Se presentan dos proporciones de mezcla, según el aceite utilizado.
Recordamos nuevamente: Use siempre nafta super. No use aceite para motos.

Tanto para el aceites semisintéticos ELF como Castrol la proporción de la mezcla es de 1:40, es decir, de 25mL de aceite por litro de nafta super.
Ejemplo práctico de esta relación (1:40): mezclar 100cm. cúbicos de aceite en 4 litros de nafta.

Para el caso de aceites sintéticos Husqvarna y Maruyama la proporción es de 1:50, es decir, 20mL de aceite por litro de nafta super.
Ejemplo práctico de esta relación (1:50): mezclar 100cm. cúbicos de aceite en 5 litros de nafta.

Sólo si cuenta con un aceite 2t ISO LEG-D y JASO M345/FC, puede mezclarlo una proporción 1:50. Otras cantidades pueden provocar daños al motor. Asegúrese que la relación es la correcta.

C) TABLA DE EJEMPLO DE RELACIÓN DE MEZCLA

Correspondencia 1:40

NAFTA (L)	ACEITE (mL)
1	25
4	100
8	200
20	500

Correspondencia 1:50

NAFTA (L)	ACEITE (mL)
1	20
4	80
8	160
20	400

D) LLENADO DEL TANQUE DE COMBUSTIBLE

Los tanques de combustible pueden estar bajo presión. Afloje siempre lentamente las tapas de los mismos y permitir que la presión se iguale con la atmosférica.
Cuando maneje combustible, no fume.
ni lo haga cerca de bocas de expendio.
1- Coloque la máquina sobre el suelo o sobre una superficie de trabajo firme, y limpie toda la suciedad y desechos de alrededor de la tapa de combustible.



2- Retirar la tapa de combustible.
3- Agitar nuevamente y llenar el depósito con combustible agitado, limpio y fresco.
4- Colocar y apretar firmemente la tapa. 5- Limpie el combustible derramado.
6- Muevase al menos a 3 metros de la zona de recarga antes de arrancar la máquina.

E) RELLENADO DEL TANQUE:

Tenga en cuenta que el motor trabaja a altas temperaturas. Para evitar incendios, quemaduras y daños del motor, detenga el motor y **deje que se enfríe** por un lapso de **15 minutos** antes de volver a rellenarlo de combustible.

¡**Nunca** intente recargar combustible del motor mientras se está utilizando la maquina! ¡**Nunca** intente recargar combustible con el motor caliente! Siempre deje que el motor de su equipo se enfríe antes de recargar!

F) ALMACENAMIENTO DE COMBUSTIBLE

¡PRECAUCIÓN!

¡Peligro de incendio y de quemaduras!
¡**Siempre** tenga mucho cuidado al manejar el combustible!
¡**Nunca** fume o encienda cualquier fuego cerca del soplador o del bidón de combustible! ¡El combustible es altamente inflamable!
¡**Nunca** use esta sopladora si los componentes del sistema de combustible están dañados o tienen fugas!
¡**Siempre** transportar y almacenar combustibles en un recipiente aprobado!
¡**Nunca** coloque materiales inflamables cerca del silenciador del motor!
¡**Nunca** haga funcionar el soplador sin tener instalado y funcionando correctamente el silenciador y el supresor de chispa!
¡**Nunca** haga funcionar esta máquina a menos que se ensamble correctamente y esté en buen estado!
NO almacene esta unidad con combustible en su tanque.
USE guantes, evite el contacto de combustible y/o aceite con la piel.

¡IMPORTANTE!

La mezcla de combustible (nafta + aceite) almacenada podría degradarse o separarse. **Agite** el contenedor de combustible fuertemente antes de cada uso. El combustible almacenado envejece, por esa razón intente no es recomendable mezclar más combustible del necesario para trabajos inmediatos.
Use la mezcla de combustible y aceite dentro de un período de 15 días.
¡Si el combustible se debe almacenar más de 30 días, primero debe ser tratado con un estabilizador o producto equivalente!
¡**Nunca** transferir o almacenar nafta en presencia de otros materiales combustibles! ¡Antes de arrancar el motor, mueva siempre la máquina a un área abierta y con al menos tres metros de distancia con los combustibles.

ESPECIFICACIONES

Nombre / Tipo	HPP-26
Peso neto / kg	5,9
Hacia el exterior tamaño total Longitud mm	1290
Hacia el exterior Tamaño total mm Anchura	270
Hacia el exterior tamaño total Altura mm	280
Tipo de hoja	Doble cara
Hoja longitud total mm	600
Método de transmisión de energía	Embrague centrífugo automático, engranaje recto, leva-manivela
Reducción de Tasa	4,2: 1 (63:15)
Tipo de motor	Motor de combustible de 2 tiempos, de enfriamiento por aire Mono cilíndrico.
Motor volumen de desplazamiento cc	25,4
Capacidad del tanque de combustible del motor	0,65
Combustible del motor utilizado	Mezcla 40:1 vea la sección de Combustible.
Aceite lubricante del motor utilizado	Aceite de motor de 2 tiempos
Motor carburador	Diafragma, válvula rotativa
Método chispas del motor	IC- imán del volante controlado
Motor bujía	L9T (LD)
Método de arranque del motor	Arrancador de retroceso

Tenga en cuenta que debido a mejoras, las especificaciones detalladas del producto puede diferir de la información aquí contenida.

SOLUCIÓN DE PROBLEMAS

FALLAS tales como dificultad para arrancar el motor, la irregularidad en las funciones o controles y la anormalidad o disminución en el rendimiento, pueden normalmente ser prevenidas y evitadas si se presta atención cuidadosa a todas las instrucciones operativas y procedimientos de mantenimiento.

Si el motor no funciona apropiadamente, revise lo siguiente:

• Que el sistema de alimentación esté en buenas condiciones y el combustible este llegando al motor. • Que el sistema de encendido esté en buenas condiciones y la bujía funcione correctamente. • Que La compresión del motor sea la adecuada.

Dificultad para poner en marcha la máquina

• Tire el combustible que haya en el tanque.
• Llene con combustible fresco y limpio.
• Asegurese que el filtro de combustible esté limpio (Cámbielo si es necesario).
• Asegúrese de que los elementos del filtro de aire estén limpios.
• Instale una bujía nueva con la luz de electrodos (hueco para la chispa) correcta.
• No intente reparar la máquina usted mismo. Contacte un service autorizado.

GUÍA PARA LA SOLUCIÓN DE PROBLEMAS

El motor no arranca

QUÉ CHEQUEAR		POSIBLE CAUSA	SOLUCIÓN
¿Arranca el motor?	NO	Retráctil fallado Líquido en el carter Daño interno	Llévela a un servicio técnico autorizado
SI			
¿Buena compresión?	NO	Bujía floja Desgaste excesivo en el cilíndro, los aros o el pistón	Ajuste y chequee. Llévele la desmalezadora a un servico técnico autorizado.
SI			
¿El tanque contiene combustible fresco y del correcto?	NO	Mezcla de combustible incorrecta, en mal estado o contaminada	Vuelva a llenar con combustible fresco
SI			
¿Se ve combustible moviéndose en la manguera de retorno cuando bombea el bombín?	NO	Verifique que el filtro de combustible o el venteo no estén bloqueados	Limpie y vuelva a arrancar
SI			
Chequee la bujía		Si la bujía está húmeda, puede haber exceso de combustible en el cilindro	Arranque el motor sin la bujía, cambiela y vuelva a arrancar
		La bujía puede estar sucia o la luz de eléctrodos no ser la correcta.	Limpie y ajuste la luz a 0,6-0,7 mm y vuelva a arrancar
		La bujía puede estar rota en su interior o puede ser de un tamaño no apropiado	Cambie la bujía por un bujía nueva y vuelva a arrancar

GUÍA PARA LA SOLUCIÓN DE PROBLEMAS

Baja potencia

QUÉ CHEQUEAR	POSIBLE CAUSA	SOLUCIÓN
¿El motor trabaja a mucha temperatura?	Usted está sobre exigiendo a la máquina.	Use la máquina en forma normal.
	La mezcla del carburador es muy pobre	Llévela a un servicio técnico autorizado.
	Relación de combustible incorrecta	Llene con nafta fresca y aceite 2T.
	Ventilador, cubierta del ventilador o aletas del cilindro sucias o dañadas	Limpie, repare o cambie según sea necesario.
	Depósito de carbón en el pistón o en el silenciador	Descarbonice.
La potencia es baja a cualquier velocidad. Se puede detectar humo negro y/o combustible sin quemar en el escape	Elemento de filtrado bloqueado.	Use la máquina en forma normal.
	Bujía floja o dañada	Limpie, ajuste ó cambie.
	Pérdida de aire, filtro o manguera de combustible bloqueada.	Repare o cambie el filtro y/o la manguera de combustible.
	Agua en el combustible.	Drene la entrada de combustible. Cambie de combustible.
	Agarre del pistón. Carburador y/o diafragma fallado.	Llévela a un servicio técnico autorizado.

GUÍA PARA LA SOLUCIÓN DE PROBLEMAS

QUÉ CHEQUEAR	POSIBLE CAUSA	SOLUCIÓN
El motor golpea →	Recalentamiento →	Deje regulando el motor hasta que enfrie. Saque la causa del Recalentamiento
	Combustible inadecuado →	Chequee el nivel de octario del combustible y verifique que no contenga alcohol. Vuelva a llenar si es necesario.
	Depósito de carbón en la cámara de combustión →	Descarbonice

Otros problemas

Síntoma

	POSIBLE CAUSA	SOLUCIÓN
Aceleración pobre →	Elemento filtrante o filtro de aire bloqueado →	Limpie o cambie el filtro de aire.
	Filtro de combustible bloqueado. →	Limpie o cambie el filtro del combustible
	Mezcla del carburador demasiado pobre →	Llévele la desmalezadora a un servicio técnico autorizado.
	Velocidad de ralentí demasiado lenta →	Llevela a un servicio técnico autorizado.

GUÍA PARA LA SOLUCIÓN DE PROBLEMAS

	POSIBLE CAUSA	SOLUCIÓN
El motor se detiene abruptamente →	Tanque de combustible vacio. →	Llene el tanque.
	Filtro de combustible bloqueado. →	Limpie o cambie el filtro de combustible.
	Agua en el combustible →	Drene. Llene con combustible limpio.
	Bujía en corto o terminal flojo. →	Limpie y cambie la bujía o ajuste la terminal.
	No enciende. El pistón se agarra. →	Llévela a un servicio técnico autorizado.
Es difícil de apagar el motor →	Cable de puesta a tierra desconectado, ó el interruptor no funciona →	Chequee y cambie
	Recalentamiento debido al uso de la bujía incorrecta. →	Cambie la bujía por una correcta
	Motor recalentado →	Deje regulando el motor hasta que enfríe.
Vibración excesiva →	Conjunto de corte cabezal o cuchilla dañado →	Chequee y cambie el equipo de corte (cabezal o cuchilla)
	Bulón o ajuste flojos →	Ajuste
	Daños internos del motor →	Llévela a un servicio técnico autorizado.

La garantía del equipo corre durante los primeros 6 meses luego de haber efectuado la compra. La empresa no se responsabiliza por desperfectos ocasionados por el incorrecto uso del equipo o falta de mantenimiento apropiado.

CORTACERCO

HPP-60



PAMPA PRO