A General

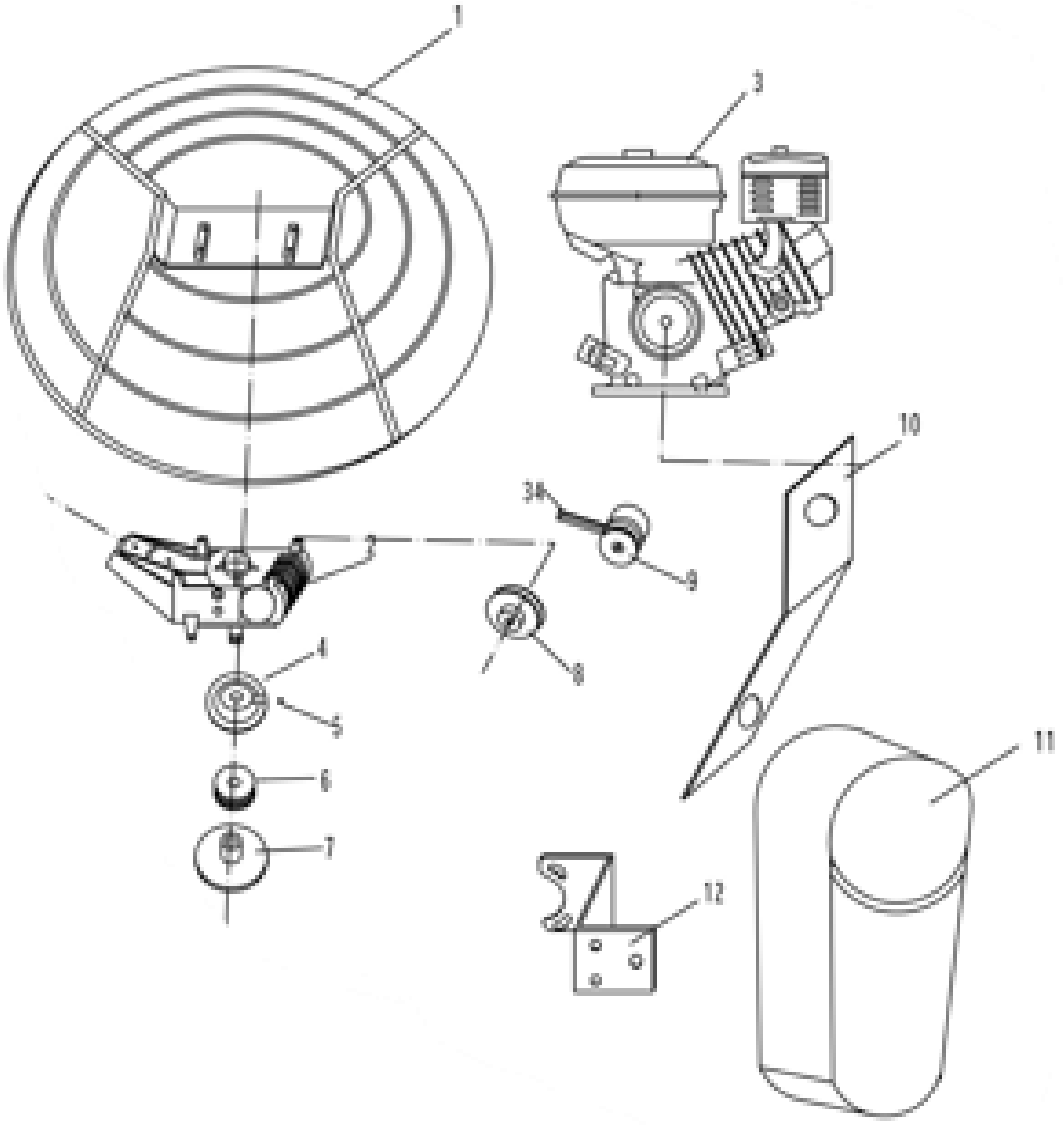

GRUPO RUMBO: Motoimplementos para Bosque, Jardín y Construcción

Teléfono rotativo: 54 11 5263-7862 - Email: ventas@rumbosrl.com.ar

Dirección: Av. Presidente Perón Nº 4749, Benavidez (Norlog), Buenos Aires, Argentina.

ALLANADORA NIWA ACW-80/90

Ref.	Cod. Rumbo	Descripción	Pcs.
1		Guard cover	1
2	2436002	Caja de reducción Niwa ACNW-80/90	1
3		Engine	1
4	2436004	Plato superior Niwa ACNW-80/90	4
5		Staight nozzle	4
6	2436006	Rodamiento inferior Niwa ACNW-80/90	1
7	2436007	Plato inferior Niwa ACNW-80/90	1
8	2436008	Polea de transmisión Niwa ACNW-80/90	1
9	2436009	Embrague Niwa ACNW-80/90	1
10		Lifting plate	1
11		Belt cover	1
12	2436012	Soporte de protector Niwa ACNW-80/90	1
34	2436034	Correa Niwa ACNW-80/90	4

GRUPO RUMBO: Motoimplementos para Bosque, Jardín y Construcción

Teléfono rotativo: 54 11 5263-7862 - Email: ventas@rumbosrl.com.ar

Dirección: Av. Presidente Perón Nº 4749, Benavidez (Norlog), Buenos Aires, Argentina.

A General

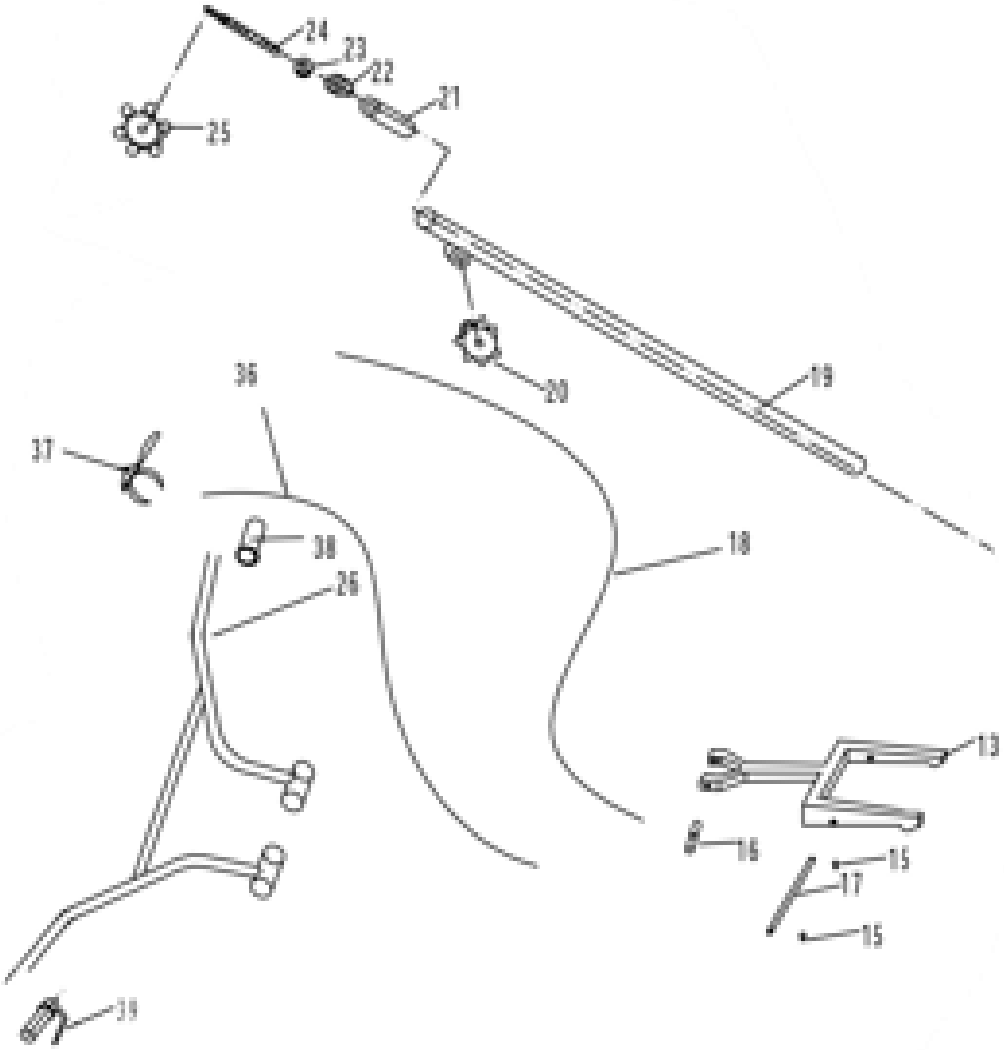

ALLANADORA NIWA ACW-80/90

Ref.	Cod. Rumbo	Descripción	Pcs.
13		Knock pin	1
15	2436035	Resorte de torsión Niwa ACNW-80/90	1
16		Pin rod	1
17	2436017	Perno largo de soporte Niwa ACNW-80/90	1
18	2436018	Cable de ajuste Niwa ACNW-80/90	1
19	2436019	Manillar Niwa ACNW-80/90	1
20	2436020	Mariposa de ajuste A Niwa ACNW-80/90	1
21	2436021	Brazo de ajuste Niwa ACNW-80/90	1
22	2436022	Asiento de mariposa Niwa ACNW-80/90	1
23	2436023	Rodamiento de ajuste NIwa ACNW-80/90	1
24	2436024	Tornillo de ajuste Niwa ACNW-80/90	1
25	2436025	Mariposa de ajuste B Niwa ACNW-80/90	1
26	2436026	Manillar Niwa ACNW-80/90	1
36	2436036	Cable de acelerador Niwa ACNW-80/90	1
37	2436037	Manija de acelerador Niwa ACNW-80/90	2
38	2436038	Grip Niwa ACNW-80/90	1
39	2436039	Interruptor de pare Niwa ACNW-80/90	1

GRUPO RUMBO: Motoimplementos para Bosque, Jardín y Construcción

Teléfono rotativo: 54 11 5263-7862 - Email: ventas@rumbosrl.com.ar

Dirección: Av. Presidente Perón Nº 4749, Benavidez (Norlog), Buenos Aires, Argentina.

A General

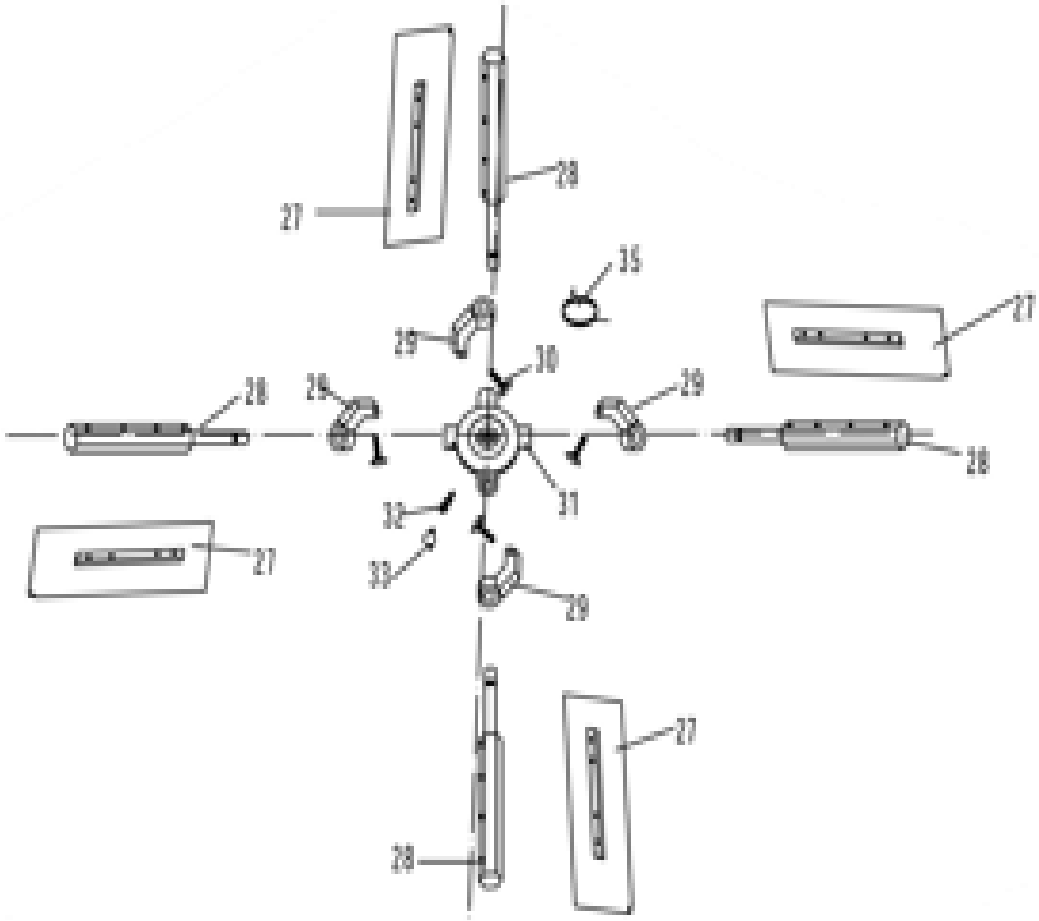

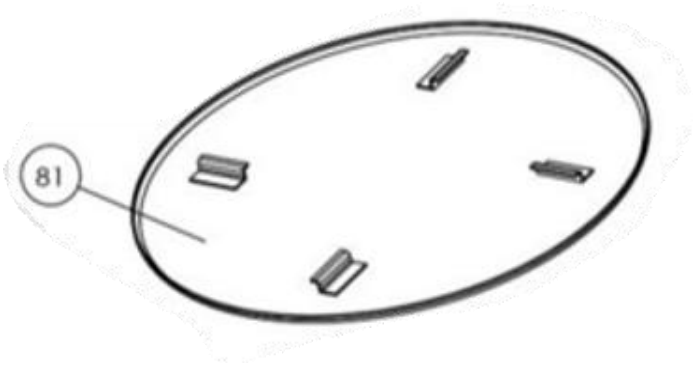

ALLANADORA NIWA ACW-80/90

Ref.	Cod. Rumbo	Descripción	Pcs.
27	2436027	Jgo de Llanas (4) Niwa ACNW-80 90cm (14"/35cm)	4
28	2436028	Sujetador de llana Niwa ACNW-80/90	4
29	2436029	Acople de ajuste Niwa ACNW-80/90	4
30		Cross screw	1
31	2436031	Cruz Niwa ACNW-80/90	8
32	2436032	Tornillo de fijación de llana Niwa ACNW-80/90	4
33		Bending nozzle	1
35	2436015	Resorte de cruz Niwa ACNW-80/90	1
81	2436202	Disco de llaneado Niwa ACNW-80/90	1

GRUPO RUMBO: Motoimplementos para Bosque, Jardín y Construcción

Teléfono rotativo: 54 11 5263-7862 - Email: ventas@rumbosrl.com.ar

Dirección: Av. Presidente Perón Nº 4749, Benavidez (Norlog), Buenos Aires, Argentina.