Bomba periferica Niwa WENW-50P 0,5HP 31m/2,4m3/1"

A General

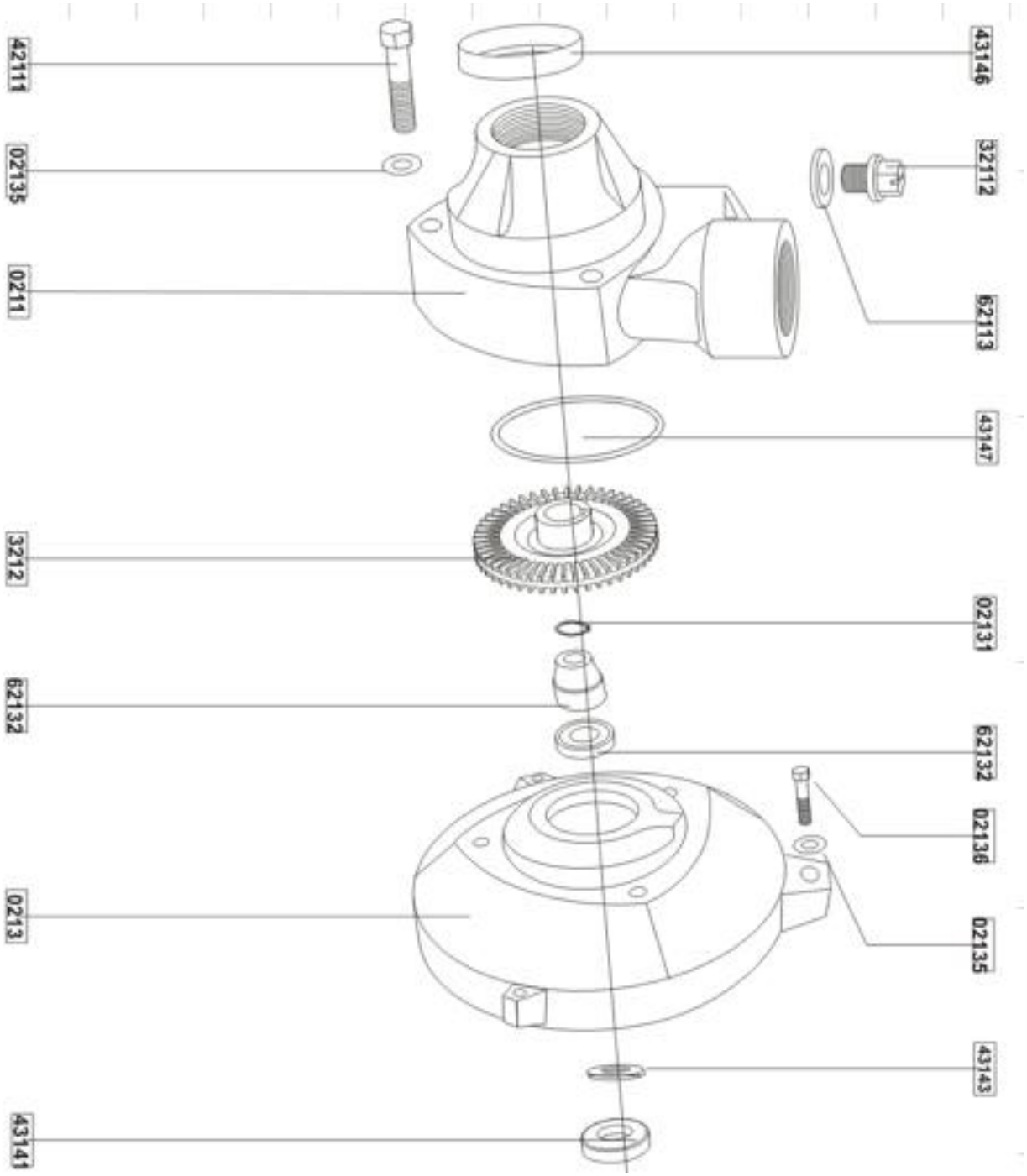

GRUPO RUMBO: Motoimplementos para Bosque, Jardín y Construcción

Teléfono rotativo: 54 11 5263-7862 - Email: ventas@rumbosrl.com.ar

Dirección: Av. Presidente Perón Nº 4749, Benavidez (Norlog), Buenos Aires, Argentina.

Bomba periferica Niwa WENW-50P 0,5HP 31m/2,4m3/1"

Ref.	Cod. Rumbo	Descripción	Pcs.
42111		Screw	3
0211	2160401	Cuerpo de bomba Niwa WENW-50P	1
32112		Flit Plug Screw	1
62113	2160002	Reten Niwa WENW-50C/75C/50P/75P	1
3212	2160403	Impulsor Niwa WENW-50P	1
02131	2160404	Anillo de bloqueo Niwa WENW-50P/75P	1
0213	2160405	Cubierta frontal de motor Niwa WENW-50P	1
43141	2160406	Rodamiento Niwa WENW-50P	2
62132	2160006	Empaquetadura Niwa WENW-50P/50C	1
43143	2160408	Reten Niwa WENW-50P/75P	1
43146	2160409	Cubierta de plastico Niwa WENW-50P	2
02135		Flat washer	6
02136		Screw	3
43147	2160410	Oring Niwa WENW-50P	1

GRUPO RUMBO: Motoimplementos para Bosque, Jardín y Construcción

Teléfono rotativo: 54 11 5263-7862 - Email: ventas@rumbosrl.com.ar

Dirección: Av. Presidente Perón Nº 4749, Benavidez (Norlog), Buenos Aires, Argentina.

A General

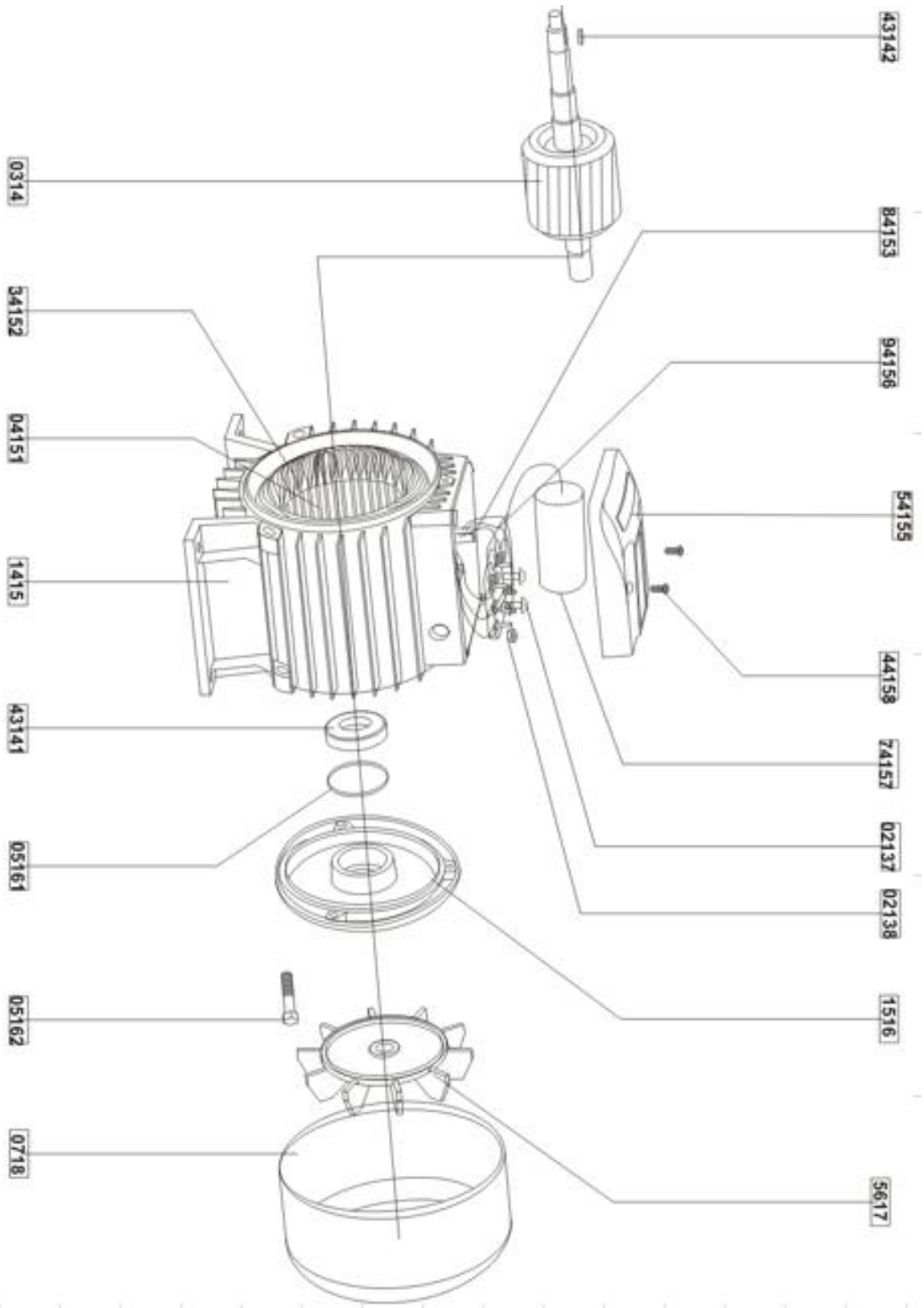

GRUPO RUMBO: Motoimplementos para Bosque, Jardín y Construcción

Teléfono rotativo: 54 11 5263-7862 - Email: ventas@rumbosrl.com.ar

Dirección: Av. Presidente Perón Nº 4749, Benavidez (Norlog), Buenos Aires, Argentina.

Bomba periferica Niwa WENW-50P 0,5HP 31m/2,4m3/1"

Ref.	Cod. Rumbo	Descripción	Pcs.
0314	2160411	Rotor de motor Niwa WENW-50C/50P	1
43142	2160412	Unidad de bloqueo Niwa WENW-50P	1
1415	2160413	Cuerpo de motor Niwa WENW-50P	1
04151	2160414	Estator Niwa WENW-50P	1
34152	2160415	Bobona de estator Niwa WENW-50P	1
84153	2160416	Cable de conexión Niwa WENW-50P	24
1516	2160417	Cubierta del extremo de motor Niwa WENW-50P	1
05161		Spring Washer	1
05162		Screw	3
5617	2160018	Ventilador Niwa WENW-50P/50C/75C	1
0718	2160419	Cubierta de ventilador Niwa WENW-50P/50C/75P	1
54155	2160420	Cubierta de terminales Niwa WENW-50P/75C/50C	1
94156	2160421	Capacitor Niwa WENW-50P	1
74157	2160422	Bloqueo de terminales Niwa WENW-50P/50C/75C	1
44158		Screw	2
02137		Philips screw	2
02138		Nut	6
		Cable y enchufe	30

GRUPO RUMBO: Motoimplementos para Bosque, Jardín y Construcción

Teléfono rotativo: 54 11 5263-7862 - Email: ventas@rumbosrl.com.ar

Dirección: Av. Presidente Perón Nº 4749, Benavidez (Norlog), Buenos Aires, Argentina.