Cortacerco Pampa Pro 26cc 60cm HPP-60

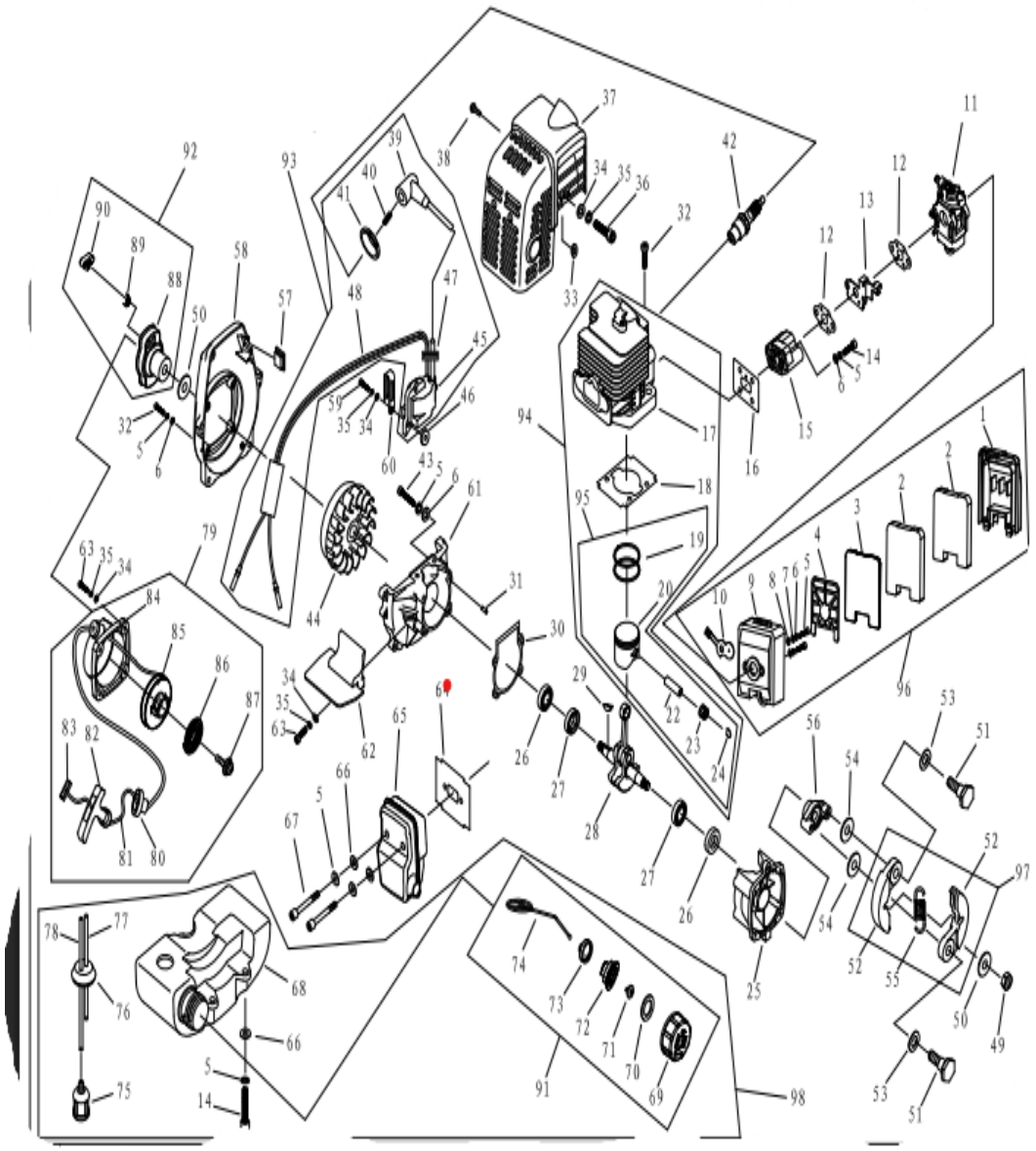

GRUPO RUMBO: Motoimplementos para Bosque, Jardín y Construcción

Teléfono rotativo: 54 11 5263-7862 - Email: ventas@rumbosrl.com.ar

Dirección: Av. Presidente Perón Nº 4749, Benavidez (Norlog), Buenos Aires, Argentina.

Cortacerco Pampa Pro 26cc 60cm HPP-60

Ref.	Cod. Rumbo	Descripción	Pcs.
1	2232500	Tapa superior filtro de aire HPP-60	1
2	2232501	Filtro de aire HPP-60	2
3	2232502	Placa de filtro de aire HPP-60	1
4	2232503	Rejilla de filtro de aire HPP-60	1
3		Screw M5•60	
6		Washer 5	17
7		Washer 5	12
8		Washer	1
9	2232504	Ai r Cleaner hous ing	1
10		Choke	1
11	2232505	Carburador HPP-60	1
12		basket	2
13		Cable support	1
14		Screw US • 16	6
15	2134400	Brida de admision Niwa BNW/DNW-26/PNW33	1
16		Gasket	1
17	2232314	Cilindro Niwa HNW23 Desde 2020	1
18		Gasket	1
19	2232316	Aro Piston HNW23/DNW-26/BNW-26/	1
20	2232317	Piston HNW23 M.Nuevo	1
22	2134630	Perno de piston Niwa DNW-26/HNW-23	1
23	2134640	Jaula de perno piston Niwa DNW-26/HNW-23	1
24	2134620	Seguro perno piston Niwa DNW-26/HNW-23	2
25		Crank Case	1
26		Seal	2
27		Bearing 5001/PG	2
28	2232324	Cigüeñal HPP-60	1
29		Key	1
30		Gasket	1
31		Pin 3 X 10	2
32		Screw fl5 • 2 0	6
33		Gasket	1
34		la sher 4	8
35		Washer 4	8
36		Screw M4 • 14	1
37		Cover,engine	1
38		Screw ST4. 2x 18—F	1
39		Cap	1
40		Spring	1
41		Cover, spark Plug	1
42		Spark Plug	1
43		Sc rev US • 30	4
44		Fly whee 1	1
45		Coi1	1
46		Insu 1a t or	1
47		Rubber Plug	1
48		Cord Corp.	1
49		Nut H8 X 1	1
50		la sher 8	2

GRUPO RUMBO: Motoimplementos para Bosque, Jardín y Construcción

Teléfono rotativo: 54 11 5263-7862 - Email: ventas@rumbosrl.com.ar

Dirección: Av. Presidente Perón Nº 4749, Benavidez (Norlog), Buenos Aires, Argentina.

Cortacerco Pampa Pro 26cc 60cm HPP-60

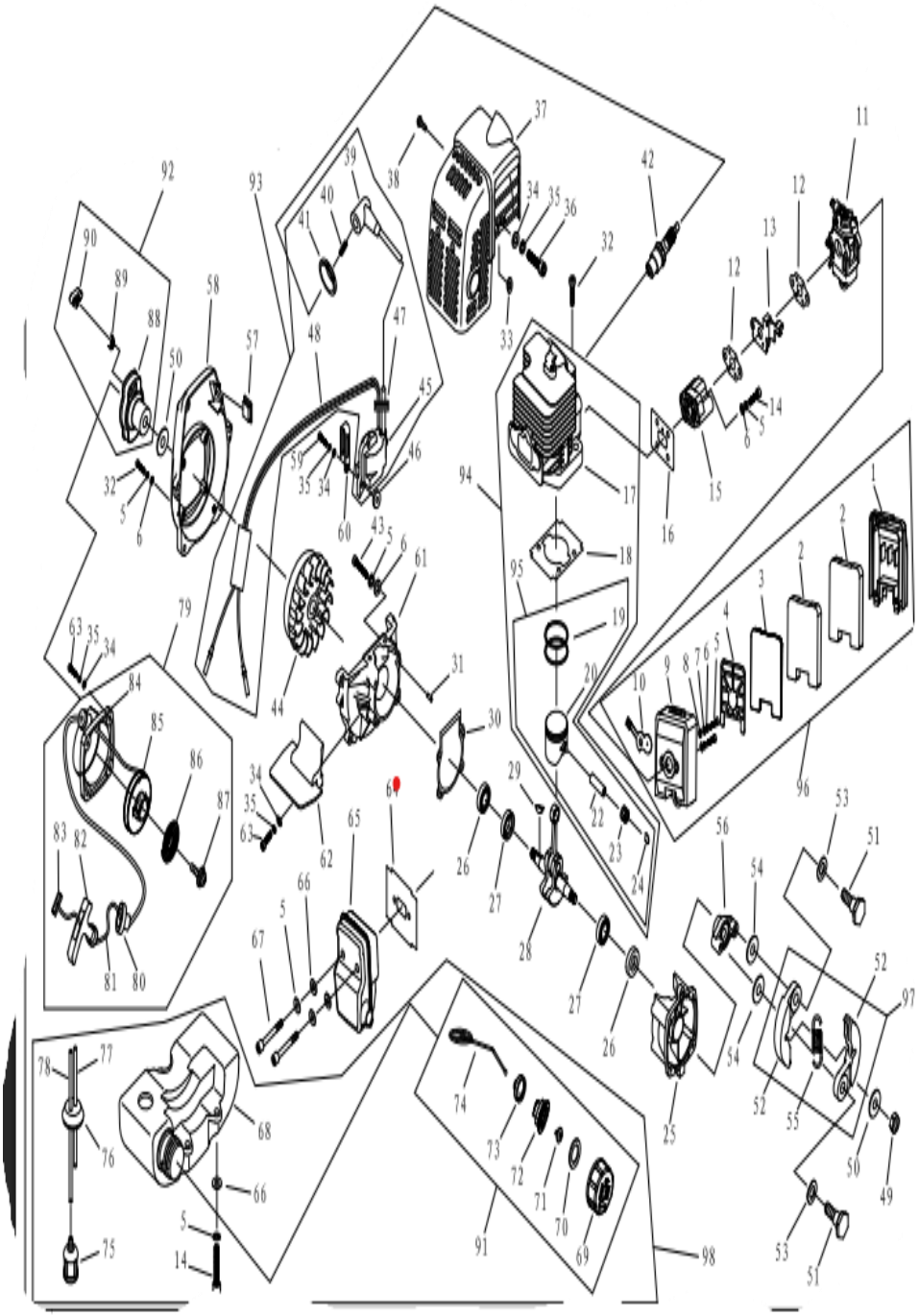

GRUPO RUMBO: Motoimplementos para Bosque, Jardín y Construcción

Teléfono rotativo: 54 11 5263-7862 - Email: ventas@rumbosrl.com.ar

Dirección: Av. Presidente Perón Nº 4749, Benavidez (Norlog), Buenos Aires, Argentina.

Cortacerco Pampa Pro 26cc 60cm HPP-60

Ref.	Cod. Rumbo	Descripción	Pcs.
51		Screw	2
52		Expander	2
53		la sher	2
54		la sher	2
55		Spr ing	1
56		Pla te, c lut ch	1
57		Rubber Plug	1
58		Bl over hous i ng	1
59		Sc rev I\t4 • 2 0	2
60		Cl ip	1
61		Crank Case	1
62		Pla te	1
63		Sc rev I\t4 • 16	5
64		ma sket	1
65	2232359	Silenciador HPP-60	1
66		la sher 5	5
67		Scr ez I\IS • 5 0	2
68	2232363	Tanque de combustible HPP-60	1
69		Fuel Tank Lid	1
70		Gasket	1
71		Inlet	1
72		Inside Lid	1
73		Inside Lid	1
74		Chain	1
75		Fi lter	1
76		Plug	1
77		Fuel Pipe	0. 07
78		Fuel Pipe	0. 14
79	2134934	Tapa de arranque Cpl HPP-60	1
80		Pipe	1
81		Rope	1
82		Start Handle	1
83		Chain	1
84		Start Cover Ass' y	1
85		Start Rope Reel	1
86		Recoil Spring	1
87		Screw 95 x 10	1
88	2232506	Portatrinquetes HPP-60	1
89		Start Spring	1
90		Start Clan	1
91		Fuel Tank Lid Ass' y	1
92			
93			
97	2134101	Embrague HPP-60	1

GRUPO RUMBO: Motoimplementos para Bosque, Jardín y Construcción

Teléfono rotativo: 54 11 5263-7862 - Email: ventas@rumbosrl.com.ar

Dirección: Av. Presidente Perón Nº 4749, Benavidez (Norlog), Buenos Aires, Argentina.

Cortacerco Pampa Pro 26cc 60cm HPP-60

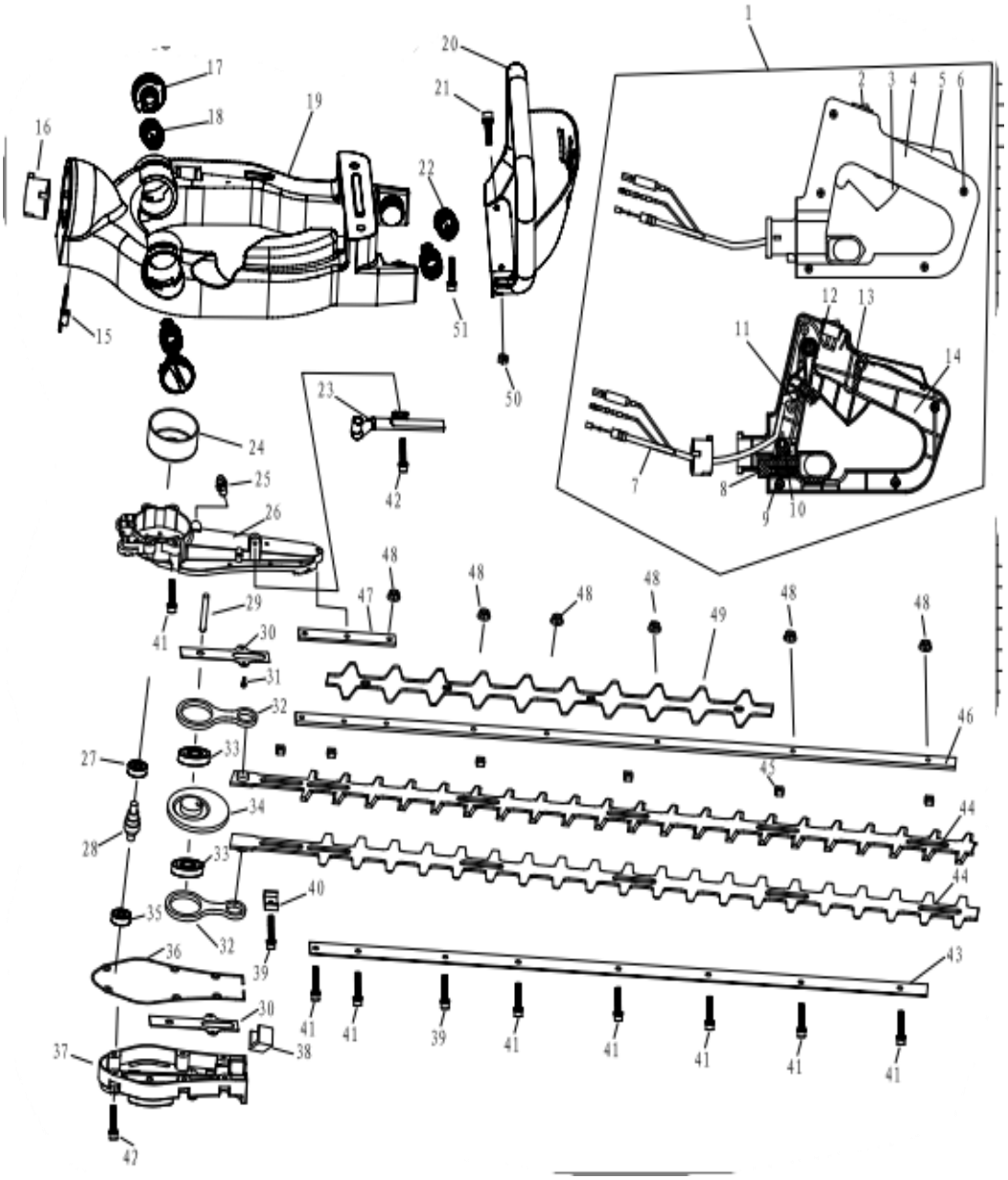

GRUPO RUMBO: Motoimplementos para Bosque, Jardín y Construcción

Teléfono rotativo: 54 11 5263-7862 - Email: ventas@rumbosrl.com.ar

Dirección: Av. Presidente Perón Nº 4749, Benavidez (Norlog), Buenos Aires, Argentina.

Cortacerco Pampa Pro 26cc 60cm HPP-60

Ref.	Cod. Rumbo	Descripción	Pcs.
1	2232509	Mango cpl, HPP-60	1
2		Sri tch	1
3		Lever, t h r o t 1e	1
4		bland 1e, 1ef t	1
5		llandgr i p	1
6		Screw ST4. 2 • 19	5
7		Cab l e comp.	1
8		Lever, lock	1
9		Spr ing	1
10		Paul	1
12		Mandr i 1	1
13		Spr ing	1
14		Spr ing	1
15		Hand l e, r i ght	i
16		S t opper	1
17		Trans i t ion Body	1
18		llo lder	2
19		Spr ing A	2
20	2232508	Manija de agarre HPP-60	1
21		Handl e Front	1
23		Spr ing B	2
24		P i pe, exhaus t	1
25		Clut ch Drum Corp.	1
26		Fue l Cup 146	1
27		thee1 Box	1
28		Bea r i ng 6 0 01—2RZ	1
29		Clear Shaf t	1
30		Shaf t	1
31		Cushi on	2
33		Frank Shaf t	2
34		Bear i ng 618 05—2RZ	2
35		Gear and Brace As s' y	1
37		has ke t	1
38		Case Cover	1
39		Fel t	1
40		Screw 145 • 25	2
41		Bracket	1
44	2232507	Cuchilla HPP-60	1
45		GUIDE	2
46		Spacer	8
47		Plate, upper	1
48		Plate	1
49		kut M5	6
50		Blade guard	1
52		Screv lЇS 16	4