Bomba centrifuga Niwa WENW-75C 0,75HP 20m/5,2m3/1"

A General

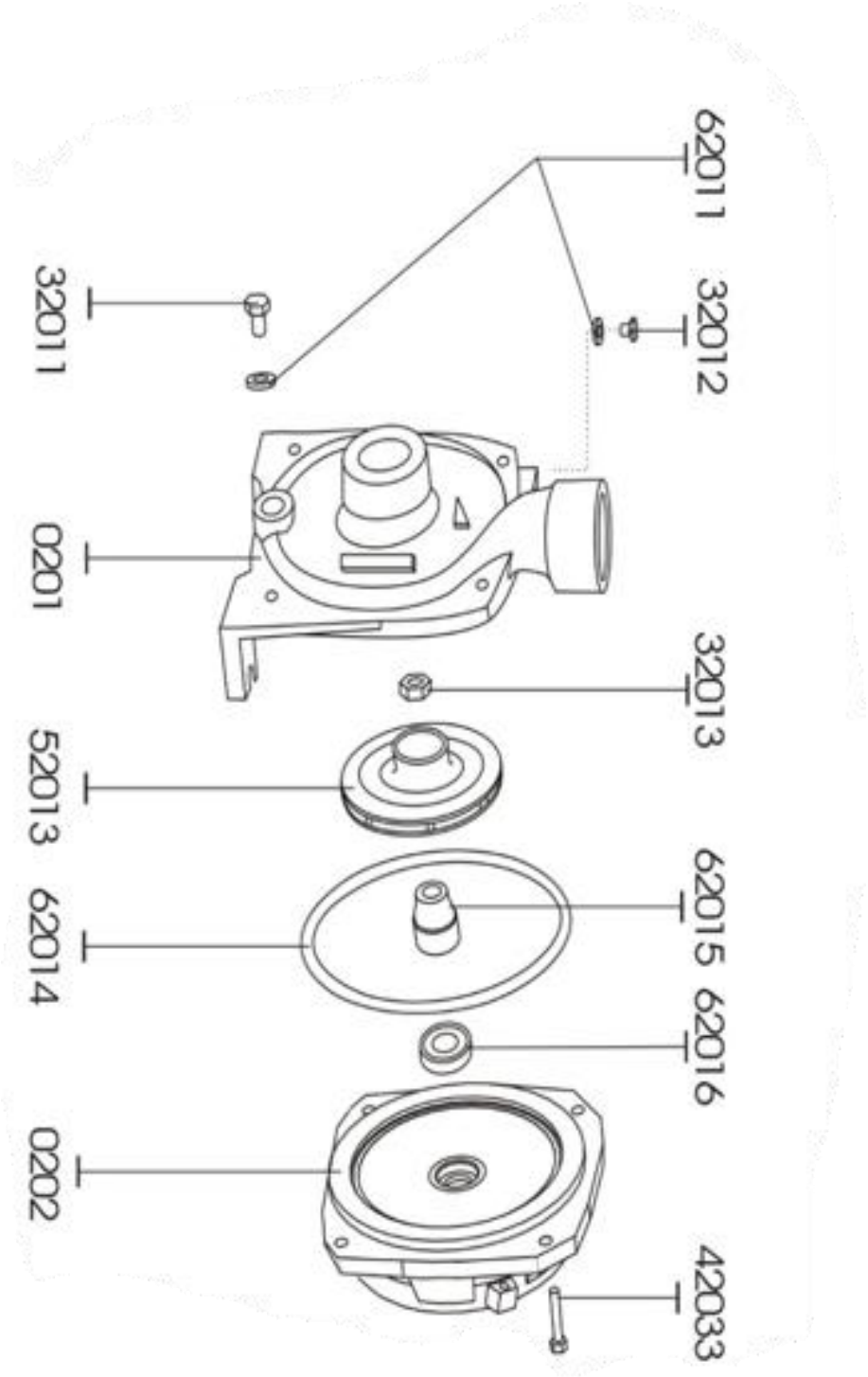

GRUPO RUMBO: Motoimplementos para Bosque, Jardín y Construcción

Teléfono rotativo: 54 11 5263-7862 - Email: ventas@rumbosrl.com.ar

Dirección: Av. Presidente Perón Nº 4749, Benavidez (Norlog), Buenos Aires, Argentina.

Bomba centrifuga Niwa WENW-75C 0,75HP 20m/5,2m3/1"

Ref.	Cod. Rumbo	Descripción	Pcs.
0201	2160101	Cuerpo de bomba Niwa WENW-75C	1
32011		coper Screw	1
32012		Flit Plug Screw	1
62011	2160002	Reten Niwa WENW-50C/75C	2
32013	2160003	Unidad de bloqueo Niwa WENW-50C/75C	1
52013	2160104	Impulsor Niwa WENW-75C	1
62014	2160105	Oring Niwa WENW-75C	1
62015	2160006	Empaquetadura Niwa WENW-50C/75C	1
0202	2160108	Cubierta delantera de motor Niwa WEMW-75C	1
42033		Screw	4

GRUPO RUMBO: Motoimplementos para Bosque, Jardín y Construcción

Teléfono rotativo: 54 11 5263-7862 - Email: ventas@rumbosrl.com.ar

Dirección: Av. Presidente Perón Nº 4749, Benavidez (Norlog), Buenos Aires, Argentina.

A General

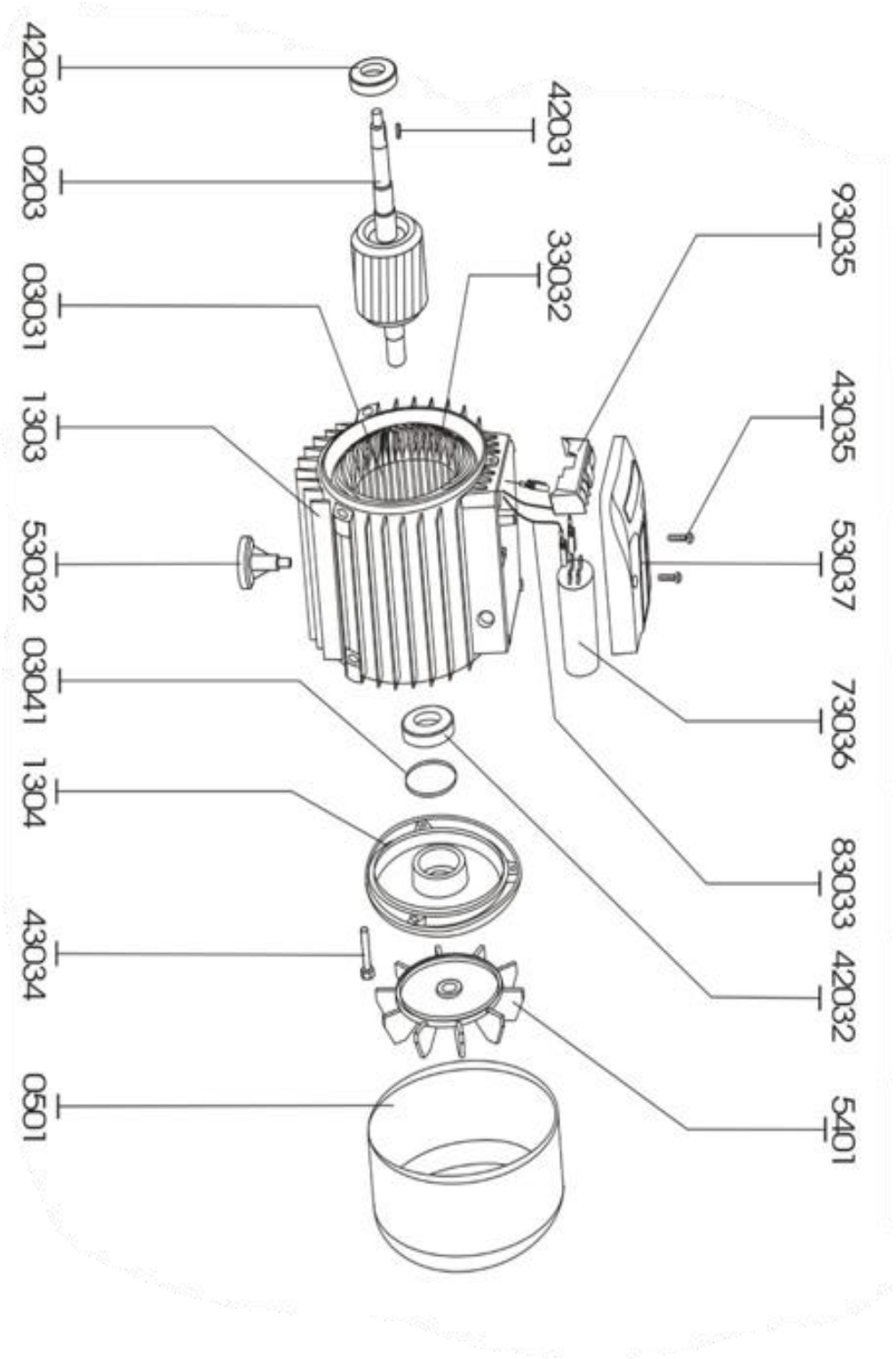
93035
43035
53037
73036
83033
42032
5401
42031
33032
42032
0203
03031
1303
53032
03041
1304
43034
0501

Bomba centrifuga Niwa WENW-75C 0,75HP 20m/5,2m3/1"

Ref.	Cod. Rumbo	Descripción	Pcs.
42033		Screw	4
42032	2160009	Rodamiento Niwa WENW-50C/75C	2
0203	2160511	Rotor de motor Niwa WENW-75C/75P	1
	2160011	Chaveta de eje Niwa WENW50C/75C	
1303	2160012	Cuerpo de motor Niwa WENW50C/75C	1
	2160013	Estator Niwa WENW50C/75C	
	2160014	Bobina de estator Niwa WENW50C/75C	
83033	2160015	Cable de conexión Niwa WENW-50C/75C	3
53032	2160016	Pie de motor Niwa WENW-50C/75C	1
03041		Spring Washer	1
1304	2160017	Cubierta del extremo de motor Niwa WENW-50C/75C	1
43034		Screw	3
5401	2160018	Ventilador Niiwa WENW-50C/75C/50P	1
0501	2160419	Cubierta de ventilador Niwa WENW-50C/75C/50P	1
53037	2160120	Covertor de terminales Niwa WENW-50C/75C/50P	1
93035	2160121	Bloque de terminales Niwa WENW-75C	1
73036	2160122	Capacitor Niwa WENW-75C	1
43035		Screw	2
02137		Philips screw	2
02138		Nut	6
		Cable&Plug	1

GRUPO RUMBO: Motoimplementos para Bosque, Jardín y Construcción

Teléfono rotativo: 54 11 5263-7862 - Email: ventas@rumbosrl.com.ar

Dirección: Av. Presidente Perón Nº 4749, Benavidez (Norlog), Buenos Aires, Argentina.