HIDROLAVADORA PROFESIONAL NIWA HDNWP-3M

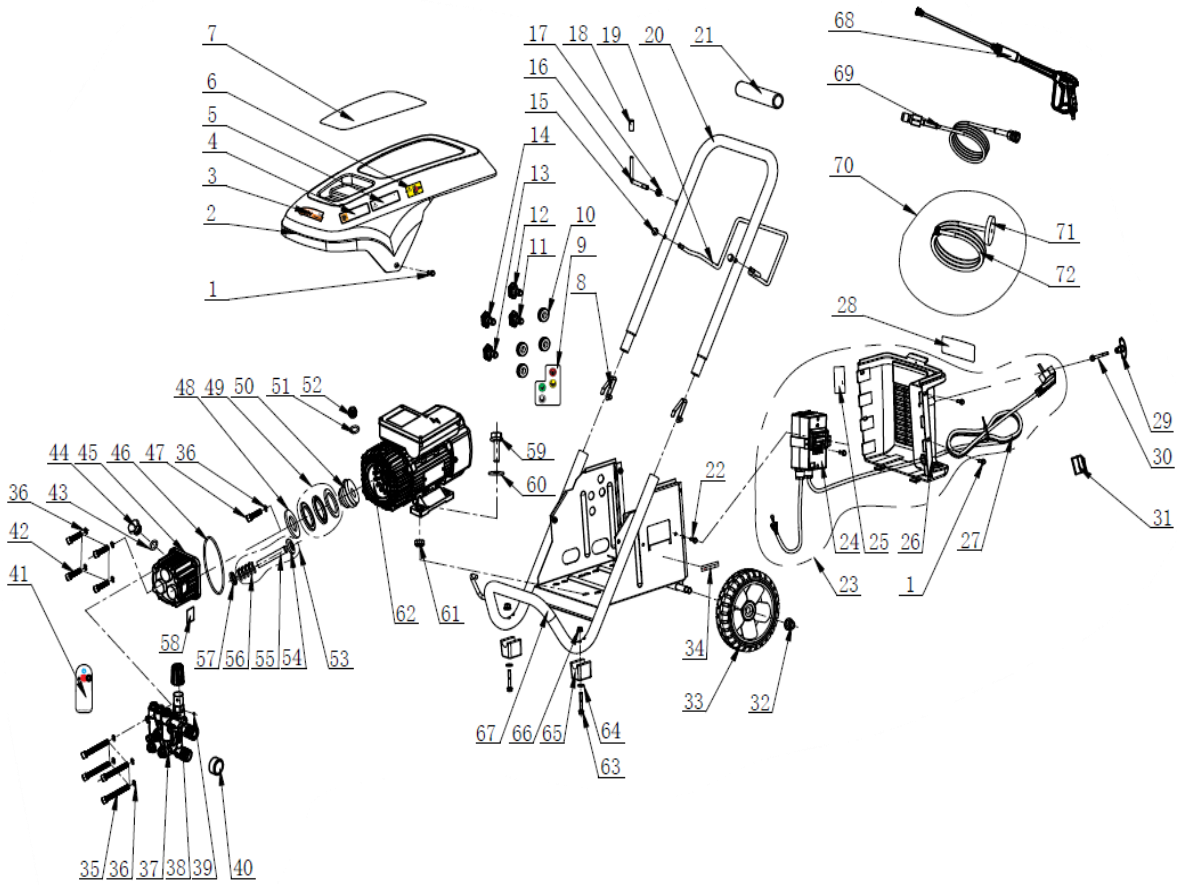

GRUPO RUMBO: Motoimplementos para Bosque, Jardín y Construcción

Teléfono rotativo: 54 11 5263-7862 - Email: ventas@rumbosrl.com.ar

Dirección: Av. Presidente Perón Nº 4749, Benavidez (Norlog), Buenos Aires, Argentina.

HIDROLAVADORA PROFESIONAL NIWA HDNWP-3M

Ref.	Cod. Rumbo	Descripción	Pcs.
1		NUT M6	1
2		Motor Pump cover	1
3		RATING LABEL	1
4		WARING LABEL	1
5		WARNING LABEL	1
6		WARNING LABEL	1
7		PANEL STICKER	1
8		BUCKLE	2
9		NOZZLE LABEL	1
10		NOZZLE COVER	4
11		RED NOZZLE	1
12		YELLOW NOZZLE	1
13		WHITE NOZZLE	1
14		BLACK NOZZLE	1
15		CAP NUT M8	2
16		NUT M8	1
17		L-TYPE SCREW	1
18		GUN HOLDER	1
19		HOOK	1
20		HANDLE	1
21		HANDLE COVER	1
22		NUT M5	2
23		ELECTRIC POWER ASSY	1
24	2603024	Interruptor Encendido/Apagado Niwa HDNWP-3M	1
25		RATING LABEL	1
26		REAR COVER	1
27		POWER CABLE	1
28		REAR COVER LABEL	1
29		T-TYPE BOLT	1
30		NUT M6	1
31		TERMINAL	1
32		NUT M12	2
33		Rueda	2
34		SWITCH STICKER	1
35		BOLT M8	4
36		WASHER	9
37	2603037	Cabezal Bomba Presurizadora Niwa HDNWP-3M	1
38		PRESSURE ADJUSTING HANDLE	1
39		BOLT M4	2
40		PLASTIC COVER	1
41		INSTRUCTION LABEL	1
42		BOLT M8	4
43	2603043	O-ring Niwa HDNWP-3M	1
44	2603044	Visor de aceite Niwa HDNWP-3M	1
45	2603045	Brida de Bomba Presurizadora HDNWP-3M	1
46	2603046	O´ring de Conexión Motor/Bomba HDNWP-3M 92X3,5	1
47		BOLT M8	1
48	2603048	Arandela de Crapodina Niwa HDNWP-3M	1
49	2603049	Conjunto de Crapodina Niwa HDNWP-3M	1
50	2603050	Base de Crapodina Niwa HDNWP-3M	1
51	2603051	O-ring Niwa HDNWP-3M	1
53	2603053	Embolo completo Niwa HDNWP-3M	3
54	2603054	Base de embolo Niwa HDNWP-3M	3
55	2603055	Embolo solo Niwa HDNWP-3M	3
56	2603056	Resorte del embolo Niwa HDNWP-3M	3
57	2603057	Reten del Embolo Niwa HDNWP-3M	3
58		PUMP STICKER	1
59		HEXAGON FLANGE BOLT	4
60		GASKET	4
61		NUT M8	4
62	2603071	Motor electrico Niwa HDNWP-3M	1
63		NUT M6	2

GRUPO RUMBO: Motoimplementos para Bosque, Jardín y Construcción

Teléfono rotativo: 54 11 5263-7862 - Email: ventas@rumbosrl.com.ar

Dirección: Av. Presidente Perón Nº 4749, Benavidez (Norlog), Buenos Aires, Argentina.

HIDROLAVADORA PROFESIONAL NIWA HDNWP-3M

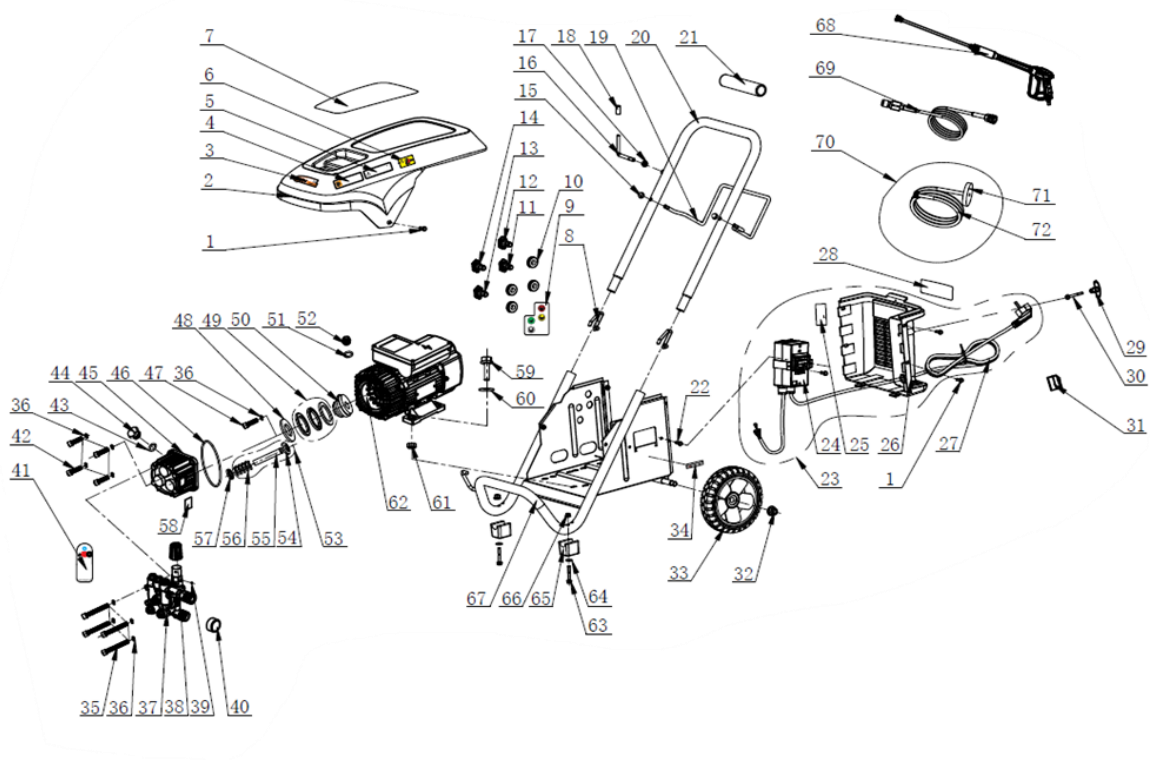

GRUPO RUMBO: Motoimplementos para Bosque, Jardín y Construcción

Teléfono rotativo: 54 11 5263-7862 - Email: ventas@rumbosrl.com.ar

Dirección: Av. Presidente Perón Nº 4749, Benavidez (Norlog), Buenos Aires, Argentina.

HIDROLAVADORA PROFESIONAL NIWA HDNWP-3M

Ref.	Cod. Rumbo	Descripción	Pcs.
64		GASKET	2
65		SHOCKPROOF RUBBER	2
66		NUT M6	2
67		FRAME	1
68	2603068	Pistola Niwa HDNWP-3M/5M	1
69	2603069	Manguera de Presión Niwa HDNWP-3M/5M	1
70	2603070	Manguera de succion Niwa HDNWP-3M/5M	
71	2603073	Bomba Cpl Hidrolavadora Niwa HDNW-3M	

GRUPO RUMBO: Motoimplementos para Bosque, Jardín y Construcción

Teléfono rotativo: 54 11 5263-7862 - Email: ventas@rumbosrl.com.ar

Dirección: Av. Presidente Perón Nº 4749, Benavidez (Norlog), Buenos Aires, Argentina.