HIDROLAVADORA ELÉCTRICA LNW-130

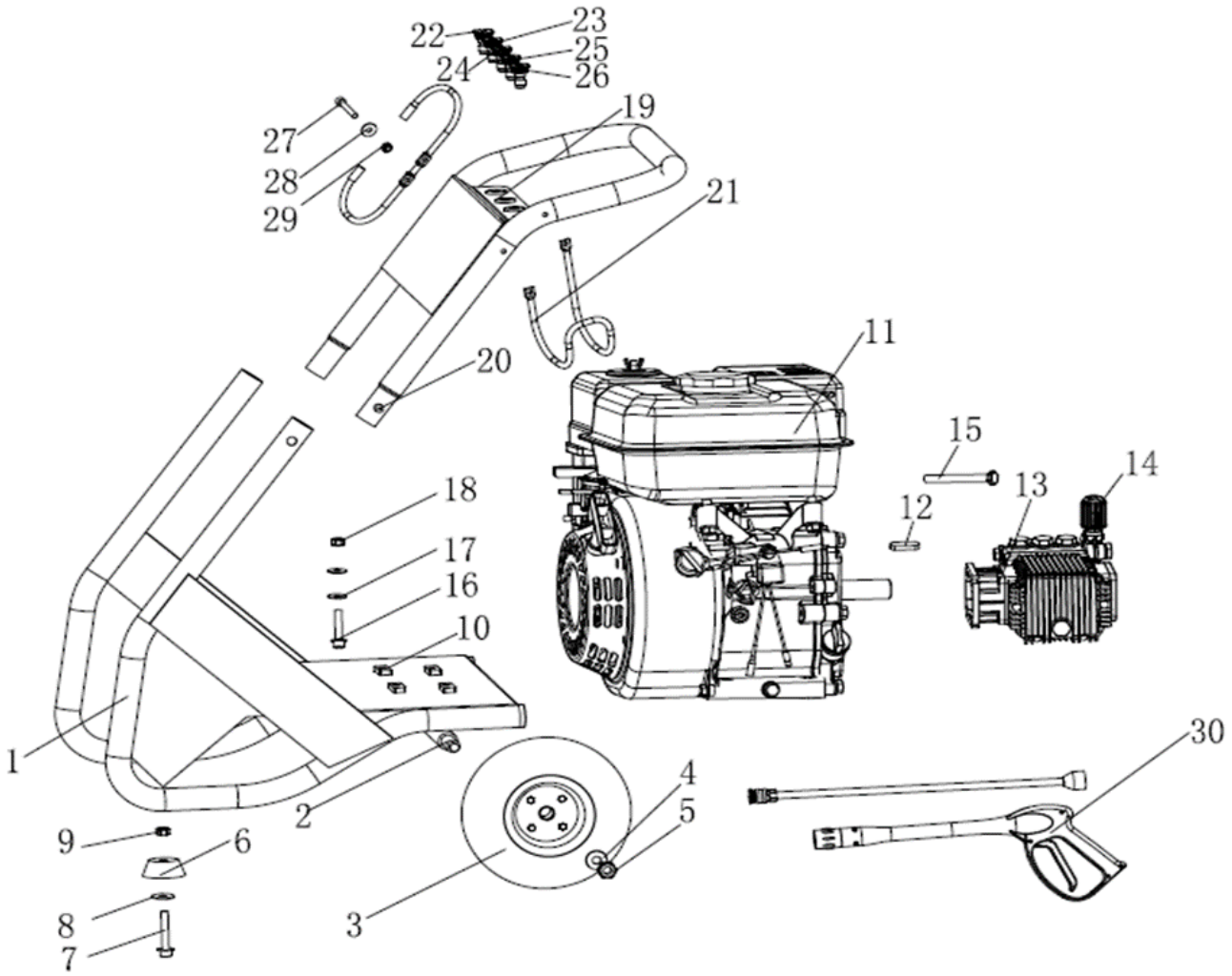

GRUPO RUMBO: Motoimplementos para Bosque, Jardín y Construcción

Teléfono rotativo: 54 11 5263-7862 - Email: ventas@rumbosrl.com.ar

Dirección: Av. Presidente Perón Nº 4749, Benavidez (Norlog), Buenos Aires, Argentina.

HIDROLAVADORA ELÉCTRICA LNW-130

Ref.	Cod. Rumbo	Descripción	Pcs.
1		FRAME	1
2	1040131	Eje de Ruedas LNW-130	2
3	1040132	Ruedas LNW-130	2
4		GASKET 12	2
5		HEXAGON NUTS M12	2
6		RUBBER FOOT	2
7		HEXAGON SCREW M6X45	2
8		GASKET 6	4
9		HEXAGON LOCKNUT M6	2
10		SHOCKPAD	4
11	1040135	Motor Completo LNW-130	1
12		KEY 4.7X4.7X40	1
13	1040134	Bomba Presurizadora LNW-130	1
14		A2 ADJUSTABLE BOLT-ON UNLOADER ASSY	1
15		HEXAGON FLANGE BOLT M8X20	4
16		HEXAGON CHEESE HEAD BOLT M8X25	4
17		GASKET 8	8
18		HEXAGON LOCKNUT M6	4
19		NOZZLE GASKET	5
20		HOODLE	2
21		POTHOOK	1
22		CHEMICAL NOZZLE	1
23		0°NOZZLE	1
24		15°NOZZLE	1
25		25°NOZZLE	1
26		40°NOZZLE	1
27		CHEESE HEAD BOLTM5X40	4
28		GASKET 5	4
29		HEXAGON LOCKNUT M5	4
30	1040133	Pistola LNW-130	1

GRUPO RUMBO: Motoimplementos para Bosque, Jardín y Construcción

Teléfono rotativo: 54 11 5263-7862 - Email: ventas@rumbosrl.com.ar

Dirección: Av. Presidente Perón Nº 4749, Benavidez (Norlog), Buenos Aires, Argentina.