Motor horizontal Niwa MNWG-35iS GNW-2000-iS

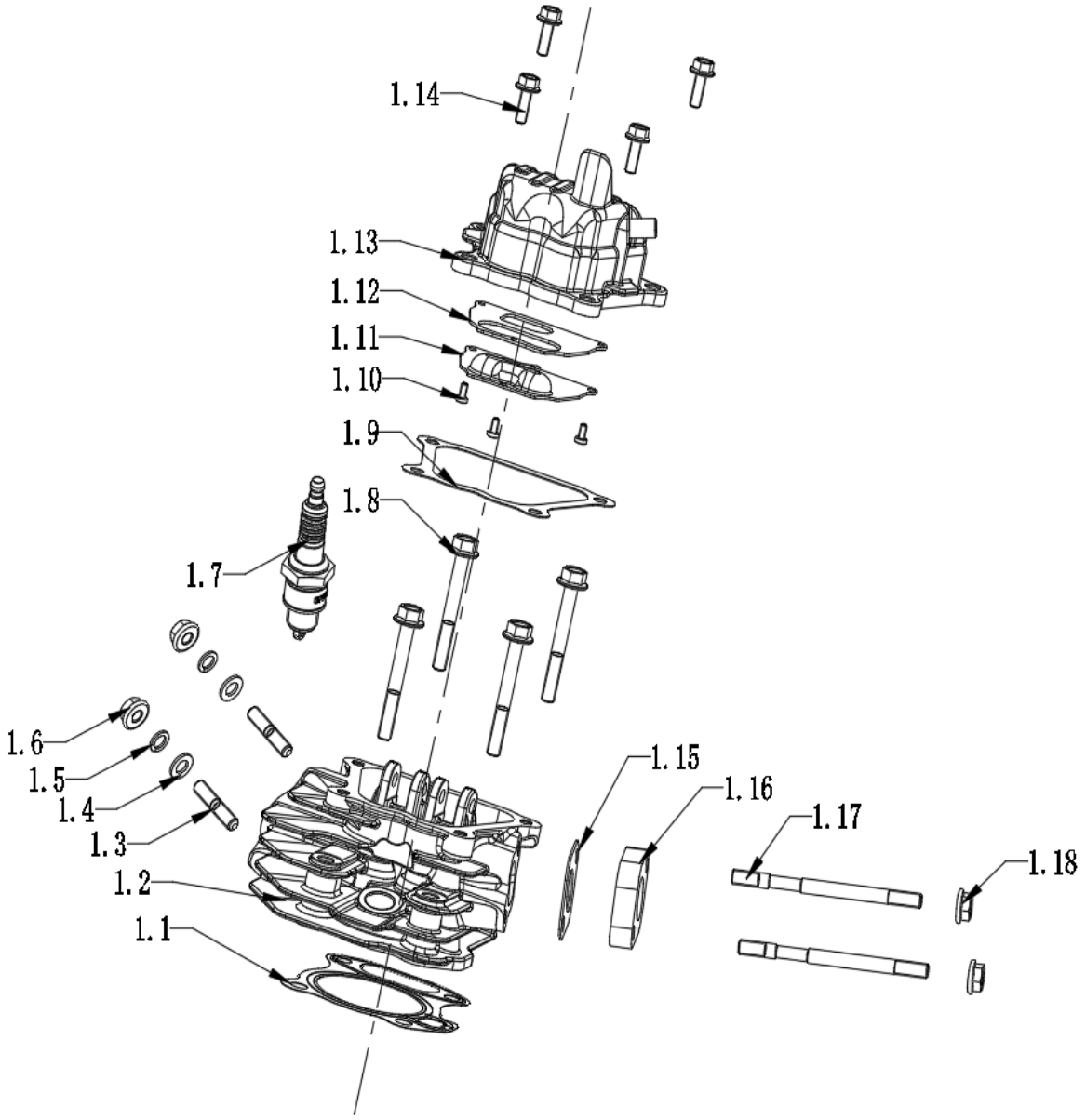

GRUPO RUMBO: Motoimplementos para Bosque, Jardín y Construcción

Teléfono rotativo: 54 11 5263-7862 - Email: ventas@rumbosrl.com.ar

Dirección: Av. Presidente Perón Nº 4749, Benavidez (Norlog), Buenos Aires, Argentina.

Motor horizontal Niwa MNWG-35iS GNW-2000-iS

Ref.	Cod. Rumbo	Descripción	Pcs.
1.1	2108000	Junta tapa de cilindro Niwa MNWG-35iS	1
1.2	2108001	Tapa de cilindro Niwa MNWG-35iS	1
1.3		Bolt stud	2
1.4		Flat washer	2
1.5		Spring washer	2
1.6		Nut	2
1.7		Spark plug	1
1.8		Bolt M6*50	4
1.9	2108003	Junta de tapa de valvulas Niwa MNWG-35iS	1
1.10		Cross disc head screw M4*8	3
1.11		Plate	1
1.12		Gasket of Plate	1
1.13	2108004	Tapa de valvulas Niwa MNWG-35iS	1
1.14		Hexagon flange bolt M6*18	4
1.15	2108005	Junta de admision Niwa MNWG-35iS	1
1.16	2108006	Brida de admision Niwa MNWG-35iS	1
1.17		Bolt stud	2
1.18		Hexagon flange nut M6	2

GRUPO RUMBO: Motoimplementos para Bosque, Jardín y Construcción

Teléfono rotativo: 54 11 5263-7862 - Email: ventas@rumbosrl.com.ar

Dirección: Av. Presidente Perón Nº 4749, Benavidez (Norlog), Buenos Aires, Argentina.

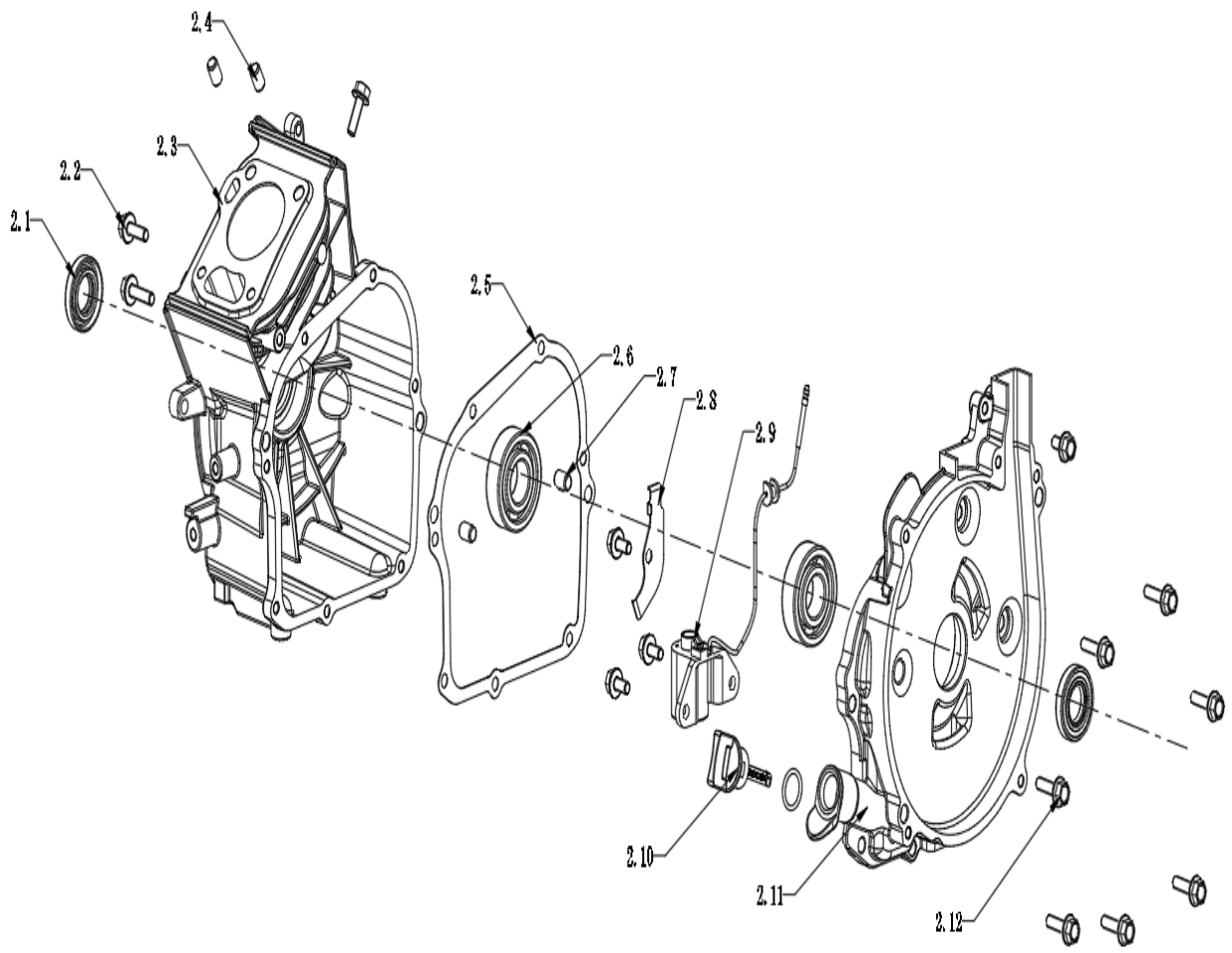
2.4
2.3
2.2
2.1
2.5
2.6
2.7
2.8
2.9
2.10
2.11
2.12

Motor horizontal Niwa MNWG-35iS GNW-2000-iS

Ref.	Cod. Rumbo	Descripción	Pcs.
2.1	2108007	Reten de aceite Niwa MNWG-35iS	2
2.2		Bolt M6*20	6
2.3	2108008	Block Niwa MNWG-35iS	1
2.4		Pin	2
2.5	2108009	Junta de block Niwa MNWG-35iS	1
2.6	2108010	Rodamiento 6204 Niwa MNWG-35iS	2
2.7		Pin	2
2.8		Wire plate	1
2.9	2108011	Alerta de aceite Niwa MNWG-35iS	1
2.10	2108012	Tapon de aceite Niwa MNWG-35iS	1
2.11	2108013	Tapa de carter Niwa MNWG-35iS	1
2.12		Bolt M6*20	7

GRUPO RUMBO: Motoimplementos para Bosque, Jardín y Construcción

Teléfono rotativo: 54 11 5263-7862 - Email: ventas@rumbosrl.com.ar

Dirección: Av. Presidente Perón Nº 4749, Benavidez (Norlog), Buenos Aires, Argentina.

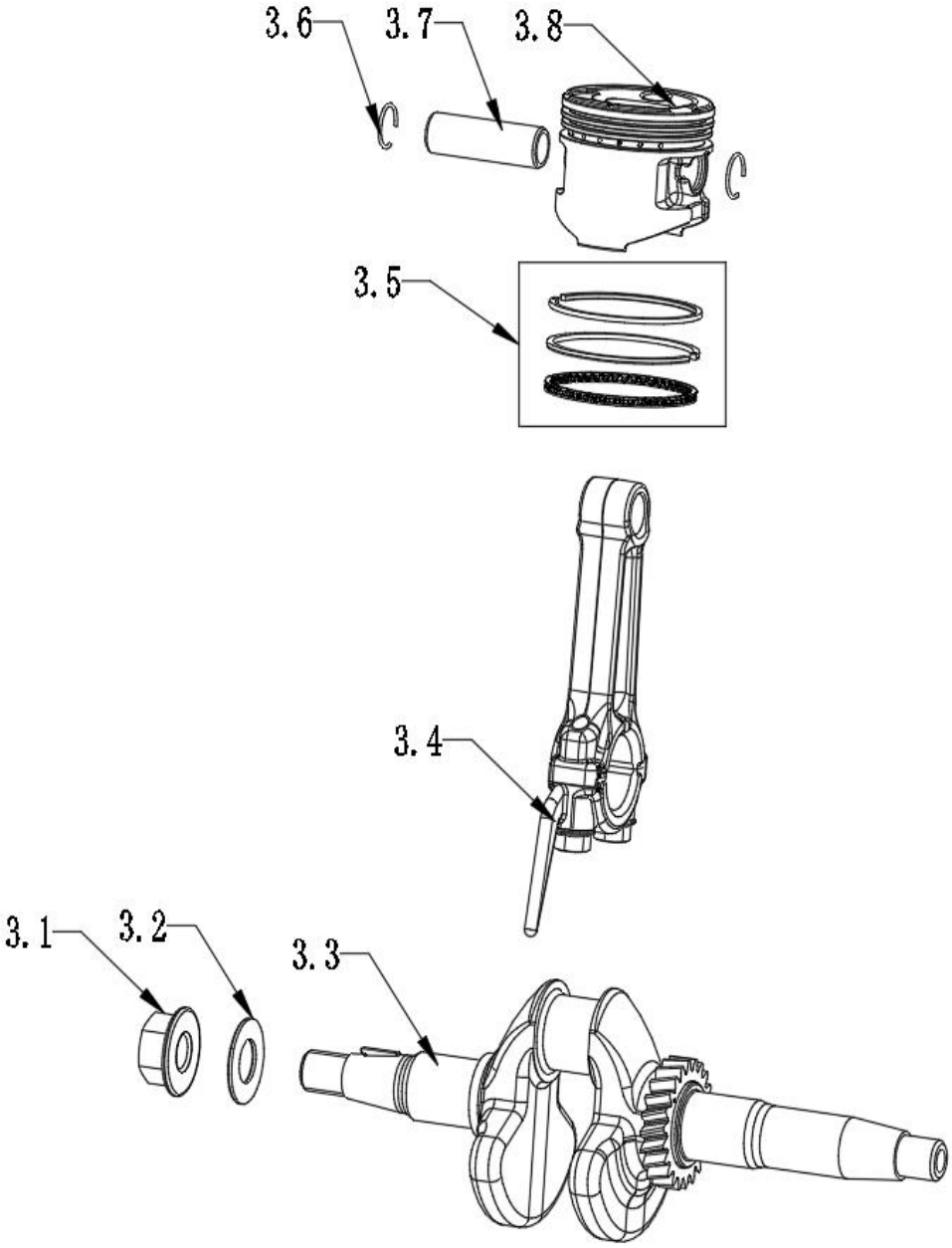

GRUPO RUMBO: Motoimplementos para Bosque, Jardín y Construcción

Teléfono rotativo: 54 11 5263-7862 - Email: ventas@rumbosrl.com.ar

Dirección: Av. Presidente Perón Nº 4749, Benavidez (Norlog), Buenos Aires, Argentina.

Motor horizontal Niwa MNWG-35iS GNW-2000-iS

Ref.	Cod. Rumbo	Descripción	Pcs.
3,1	2108014	Tuerca de cigüeñal Niwa MNWG-35iS	1
3,2		Flat washer	1
3,3	2108015	Cigüeñal Niwa MNWG-35iS	1
3,4	2108016	Biela Niwa MNWG-35iS	1
3,5	2108017	Juego de aros Niwa MNWG-35iS	1
3,6	2108018	Seguro perno de piston Niwa MNWG-35iS	2
3,7	2108019	Perno piston Niwa MNWG-35iS	1
3,8	2108020	Piston Niwa MNWG-35iS	1

GRUPO RUMBO: Motoimplementos para Bosque, Jardín y Construcción

Teléfono rotativo: 54 11 5263-7862 - Email: ventas@rumbosrl.com.ar

Dirección: Av. Presidente Perón Nº 4749, Benavidez (Norlog), Buenos Aires, Argentina.

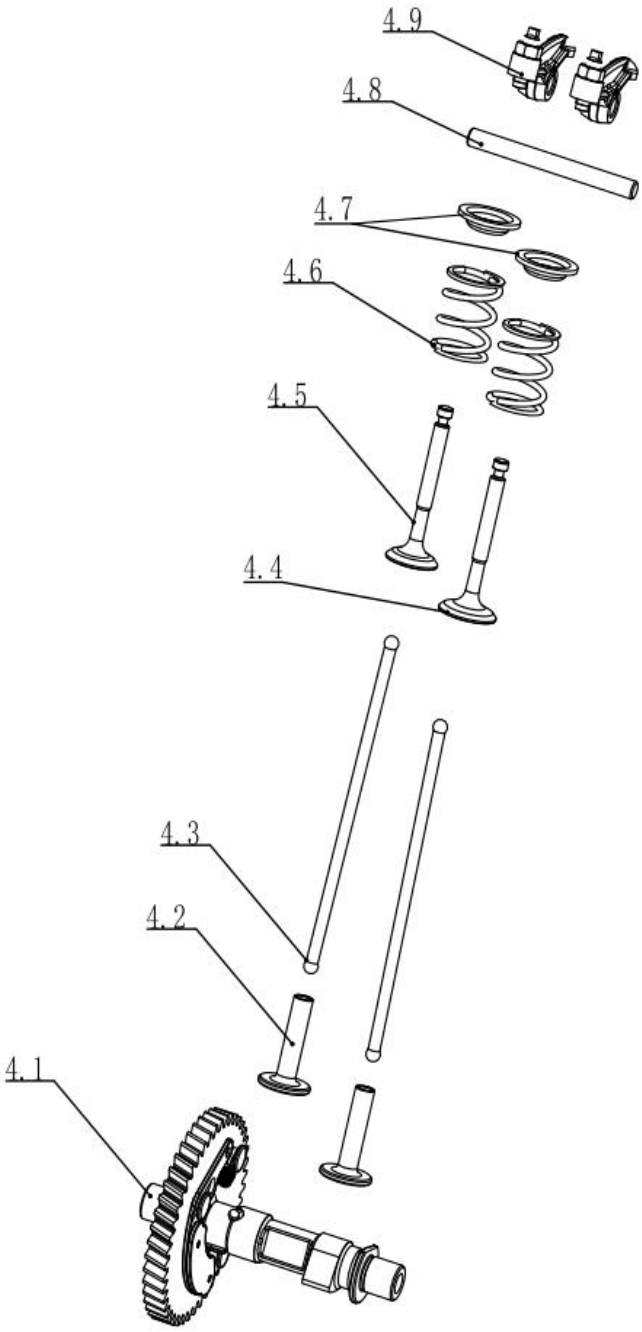
4.9
4.8
4.7
4.6
4.5
4.4
4.3
4.2
4.1

Motor horizontal Niwa MNWG-35iS GNW-2000-iS

Ref.	Cod. Rumbo	Descripción	Pcs.
4,1	2108021	Arbol de levas Niwa MNWG-35iS	1
4,2	2108022	Botador Niwa MNWG-35iS	2
4,3	2108023	Varilla de empuje Niwa MNWG-35iS	2
4,4	2108024	Valvula de admision Niwa MNWG-35iS	1
4,5	2108025	Valvula de escape Niwa MNWG-35iS	1
4,6	2108026	Resorte de Valvulas Niwa MNWG-35iS	2
4,7	2108027	Seguro de valvulas Niwa MNWG-35iS	2
4,8	2108029	Eje de balancin Niwa MNWG-35iS	1
4.9	2108030	Balancin Niwa MNWG-35iS	2

GRUPO RUMBO: Motoimplementos para Bosque, Jardín y Construcción

Teléfono rotativo: 54 11 5263-7862 - Email: ventas@rumbosrl.com.ar

Dirección: Av. Presidente Perón Nº 4749, Benavidez (Norlog), Buenos Aires, Argentina.

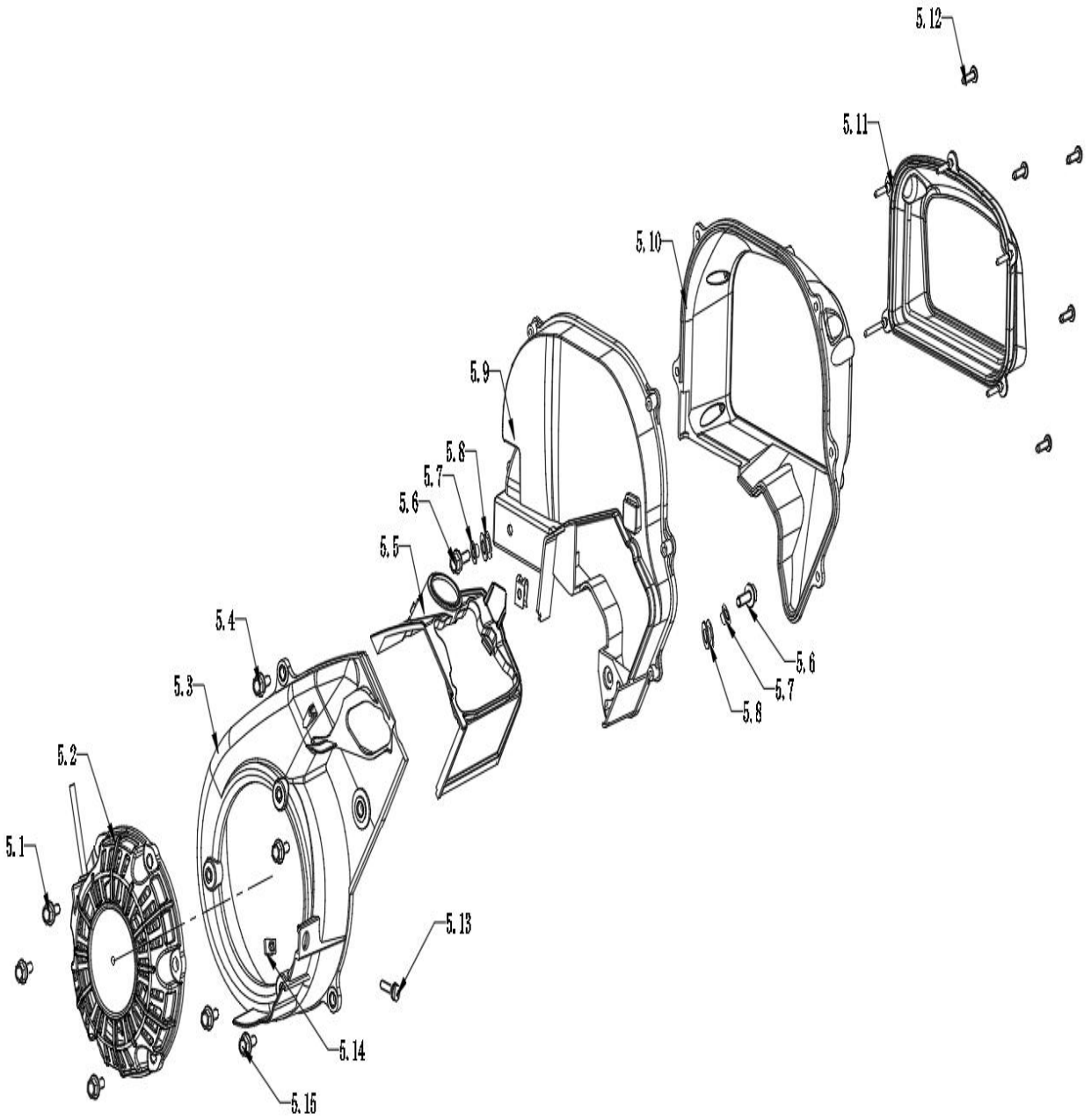
5.12
5.11
5.10
5.9
5.8
5.7
5.6
5.5
5.4
5.3
5.2
5.1
5.6
5.7
5.8
5.13
5.14
5.15

Motor horizontal Niwa MNWG-35iS GNW-2000-iS

Ref.	Cod. Rumbo	Descripción	Pcs.
5,1		Bolt M6*14	3
5,2	2108031	Tapa de arranque Niwa MNWG-35iS	1
5,3		Fan cover	1
5,4		Bolt M6*14	1
5,5		Air guide plate	1
5,6		Bolt M6*16	2
5,7		Rubber gasket	2
5,8		Nut	2
5,9		Air guide plate of Muffler I	1
5,1		Air guide plate of Muffler II	1
5,11		Rubber cover of air guide hood	1
5,12		Cross-head self-tapping screw	5
5,13		Hexagon flange bolt	1
5,14		Nut	1
5,15		Bolt	2

GRUPO RUMBO: Motoimplementos para Bosque, Jardín y Construcción

Teléfono rotativo: 54 11 5263-7862 - Email: ventas@rumbosrl.com.ar

Dirección: Av. Presidente Perón Nº 4749, Benavidez (Norlog), Buenos Aires, Argentina.

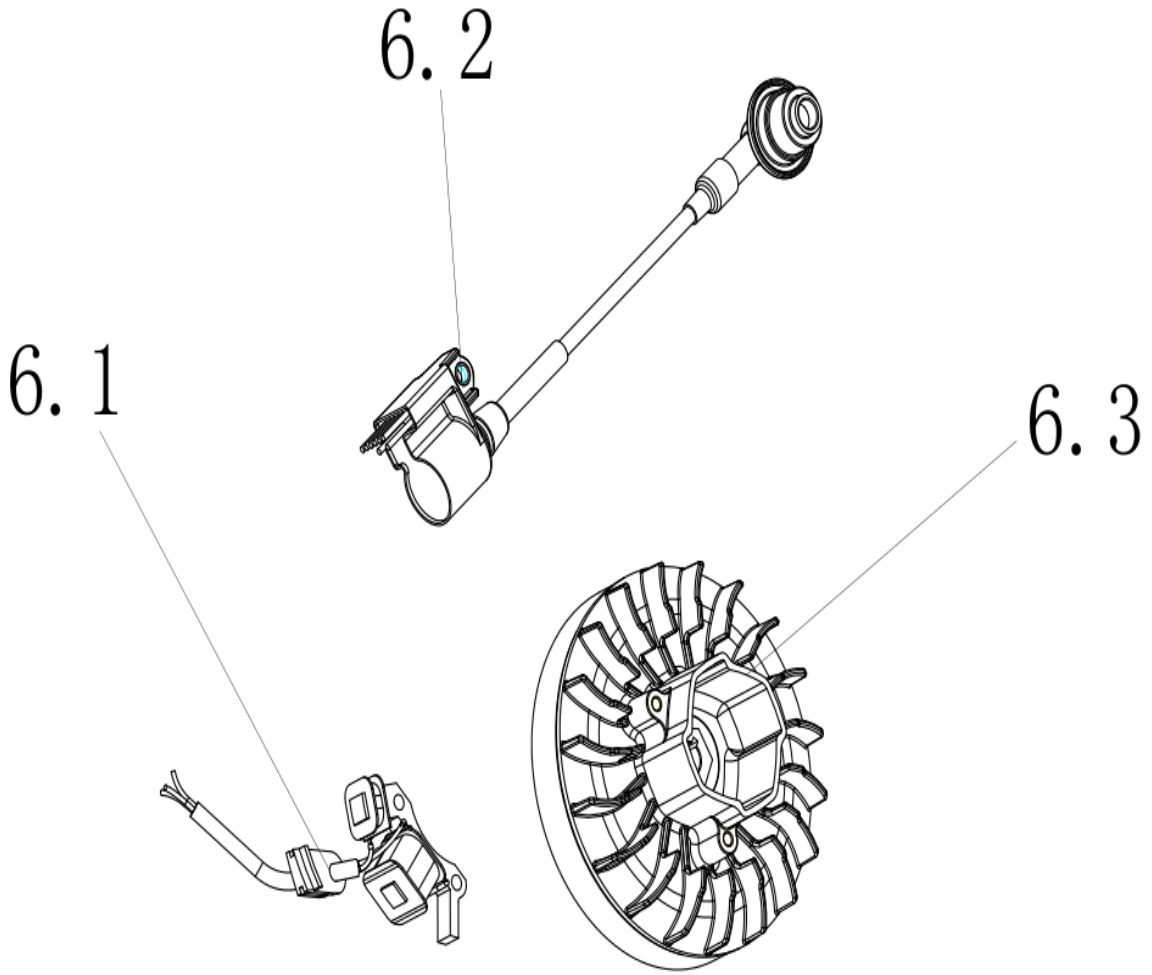
6.2
6.1
6.3

Motor horizontal Niwa MNWG-35iS GNW-2000-iS

Ref.	Cod. Rumbo	Descripción	Pcs.
6,1	2108032	Alternador Niwa MNWG-35iS	1
6,2	2108033	Modulo de ignicion Niwa MNWG-35iS	1
6,3	2108034	Volante magnetico Niwa MNWG-35iS	1

GRUPO RUMBO: Motoimplementos para Bosque, Jardín y Construcción

Teléfono rotativo: 54 11 5263-7862 - Email: ventas@rumbosrl.com.ar

Dirección: Av. Presidente Perón Nº 4749, Benavidez (Norlog), Buenos Aires, Argentina.

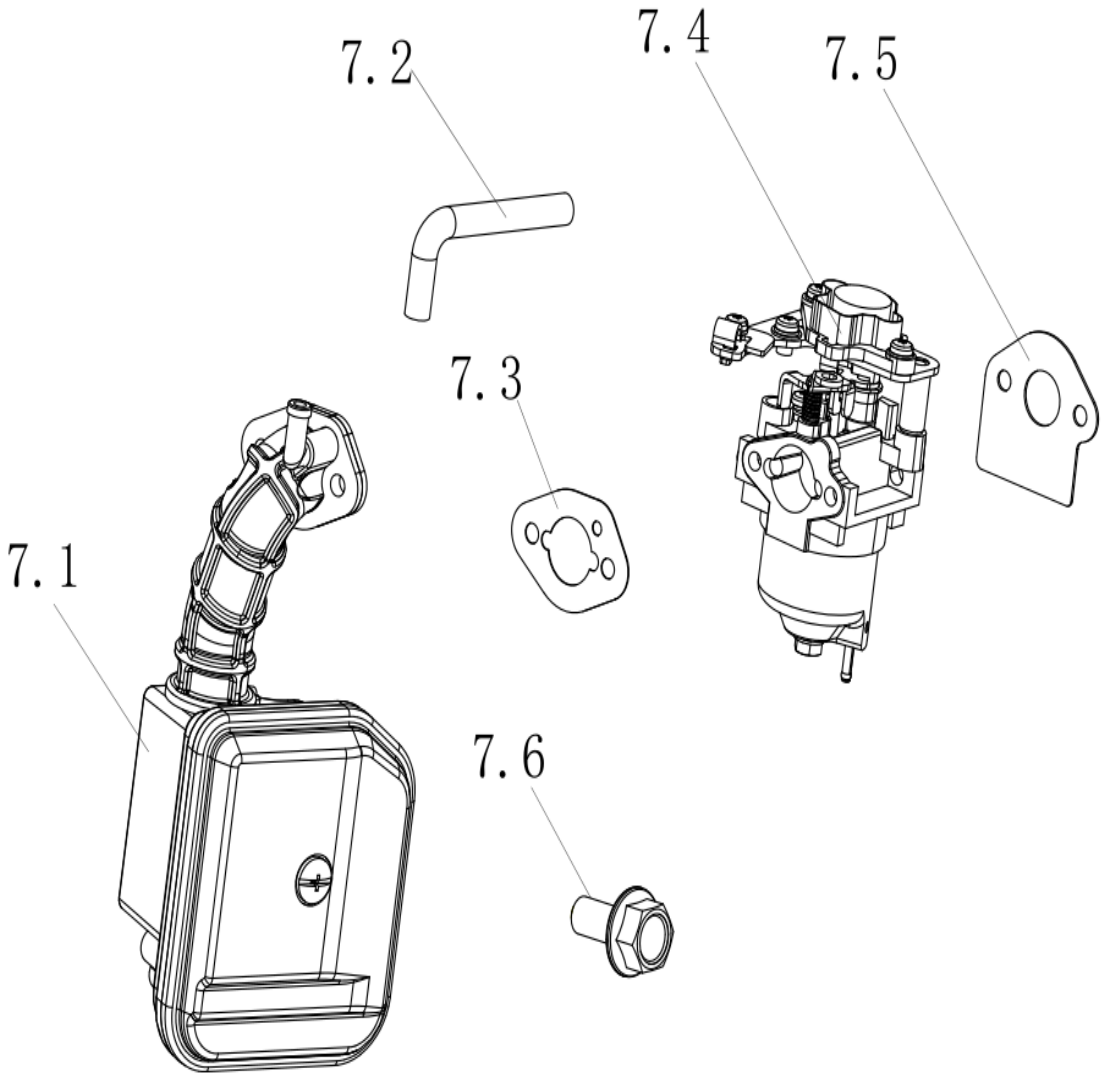
7.2
7.4
7.5
7.3
7.1
7.6

Motor horizontal Niwa MNWG-35iS GNW-2000-iS

Ref.	Cod. Rumbo	Descripción	Pcs.
7,1	2108035	Tapa de filtro de aire Cpl Niwa MNWG-35iS	1
7,2		Tube	1
7,3	2108036	Junta de filtro de aire Niwa MNWG-35iS	1
7,4	2108037	Carburador Niwa MNWG-35iS	1
7,5	2108038	Junta de carburador Niwa MNWG-35iS	1
7,6		Bolt	1

GRUPO RUMBO: Motoimplementos para Bosque, Jardín y Construcción

Teléfono rotativo: 54 11 5263-7862 - Email: ventas@rumbosrl.com.ar

Dirección: Av. Presidente Perón Nº 4749, Benavidez (Norlog), Buenos Aires, Argentina.

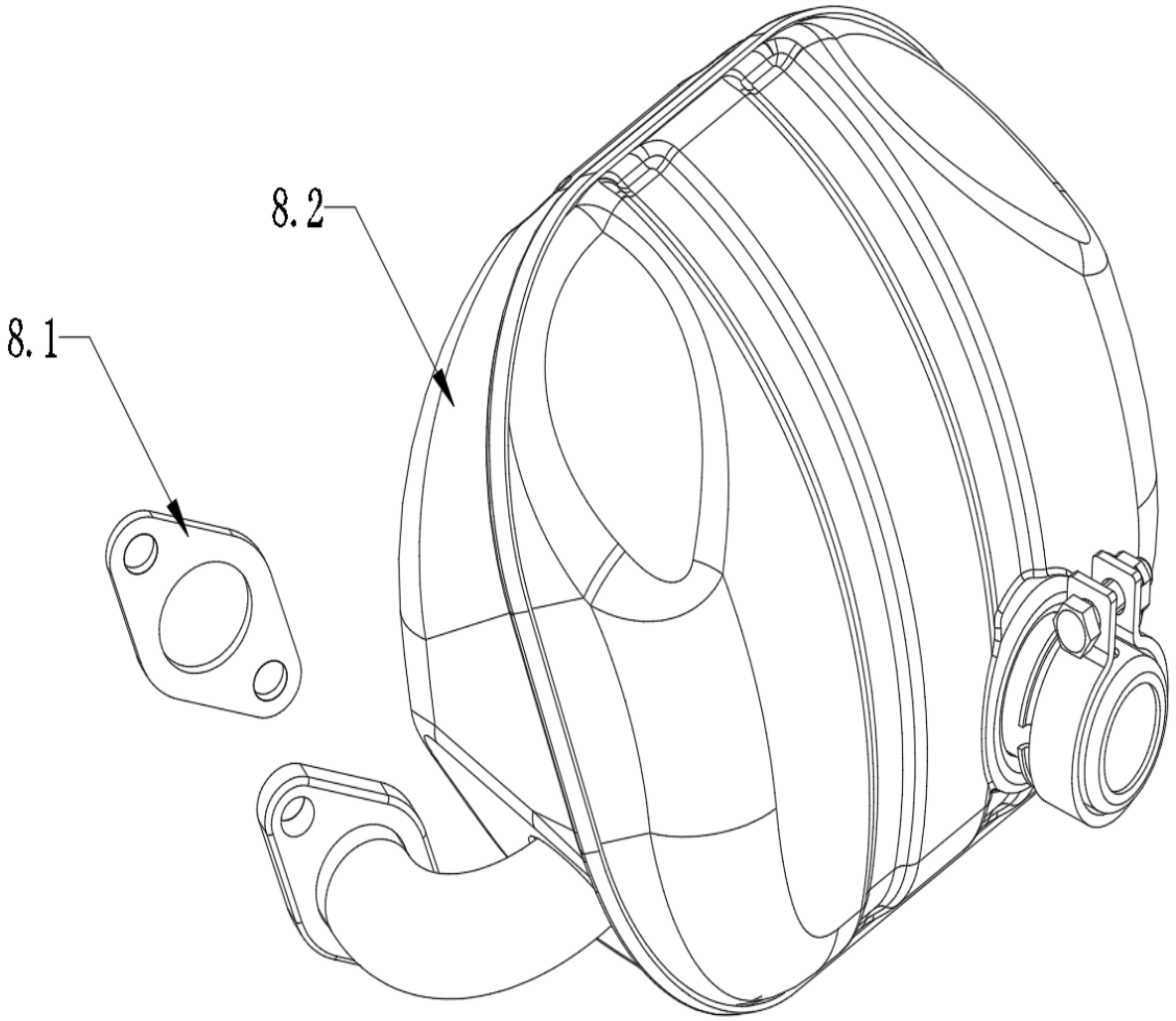

GRUPO RUMBO: Motoimplementos para Bosque, Jardín y Construcción

Teléfono rotativo: 54 11 5263-7862 - Email: ventas@rumbosrl.com.ar

Dirección: Av. Presidente Perón Nº 4749, Benavidez (Norlog), Buenos Aires, Argentina.

Motor horizontal Niwa MNWG-35iS GNW-2000-iS

Ref.	Cod. Rumbo	Descripción	Pcs.
8,1	2108039	Junta de silenciador Niwa MNWG-35iS	1
8,2	2108040	Silenciador Niwa MNWG-35iS	1

GRUPO RUMBO: Motoimplementos para Bosque, Jardín y Construcción

Teléfono rotativo: 54 11 5263-7862 - Email: ventas@rumbosrl.com.ar

Dirección: Av. Presidente Perón Nº 4749, Benavidez (Norlog), Buenos Aires, Argentina.