A General

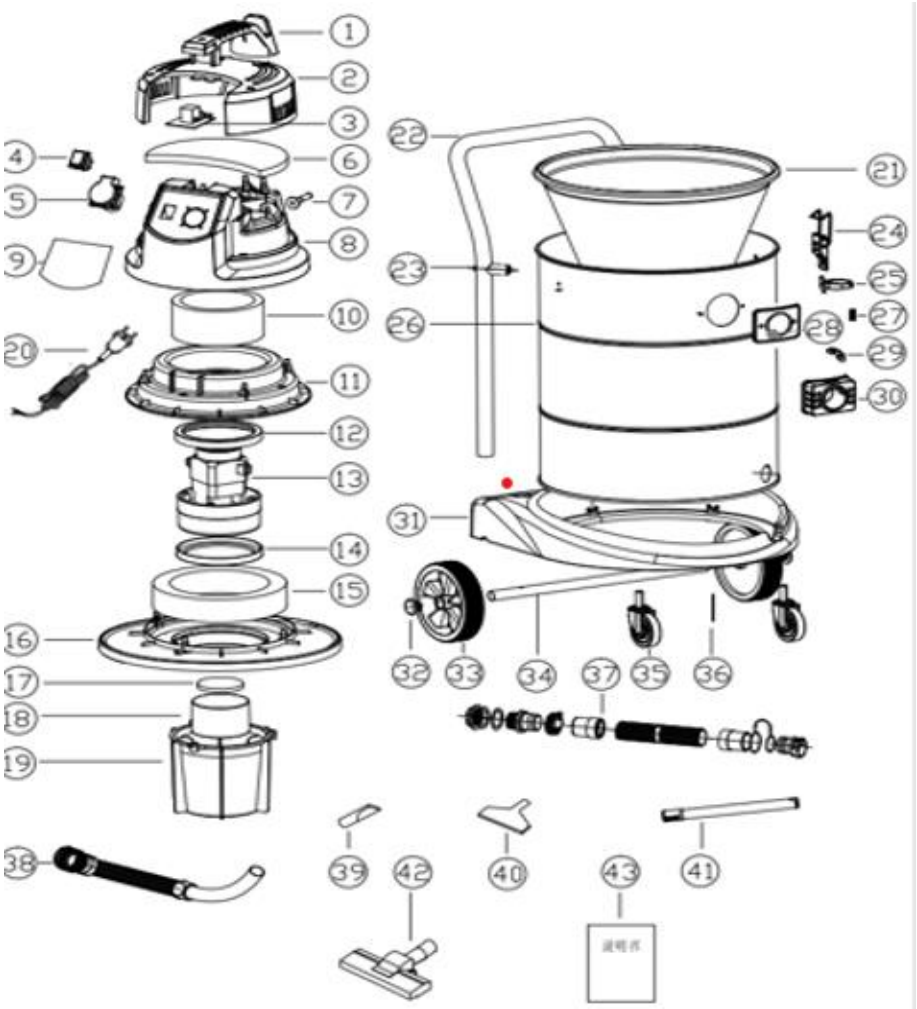

GRUPO RUMBO: Motoimplementos para Bosque, Jardín y Construcción

Teléfono rotativo: 54 11 5263-7862 - Email: ventas@rumbosrl.com.ar

Dirección: Av. Presidente Perón Nº 4749, Benavidez (Norlog), Buenos Aires, Argentina.

ASPIRADORA INDUSTRIAL 1600W NIWA LANW16501/16601Li

Ref.	Cod. Rumbo	Descripción	Pcs.
1		handbar	
2		top cover	
3		PCB	
4		switch	
5		socket	
6		top cover noise reduce sponge	
7		cabel protector	
8		middle cover	
9		name plate	
10		motor noise reduce sponge	
11		motor cover	
12		upper sealing for motor	
13	3066013	Motor 1600W Niwa LANW-16501Li/16601Li	
14		sealing for motor	
15		motor noise reduce sponge	
16		round cover	
17		botton bascket sponge	
18		safety valve	
19		botton bascket	
20		cabel	
21		cotton filter	
22		push rod	
23		connector for push rod	
24		clamps	
25		waterout sets	
26			
27		buttong spring	
28		sealing por air inlet	
29		Button for air inlet	
30		air inlet	
31		big base	
32		rear wheel cover	
33		rear wheel	
34		rear wheel rod	
35		front wheels	
36		static chain	
37		water out sets	
38	3066038	Manguera Niwa LANW-16501Li/16601Li	
39	3066039	Boquilla chica Niwa LANW-16501Li/16601Li	
40		sofa brush	
41	3066041	Tubo Niwa LANW-16501Li/16601Li	
42	3066042	Cepillo Niwa LANW-16501Li/16601Li	
43		manual	
44	3066044	Bolsa Niwa LANW-16501Li/16601Li	

GRUPO RUMBO: Motoimplementos para Bosque, Jardín y Construcción

Teléfono rotativo: 54 11 5263-7862 - Email: ventas@rumbosrl.com.ar

Dirección: Av. Presidente Perón Nº 4749, Benavidez (Norlog), Buenos Aires, Argentina.