ASPIRADORA PROFESIONAL 1600W NIWA LANW-16301/16501IW

A General

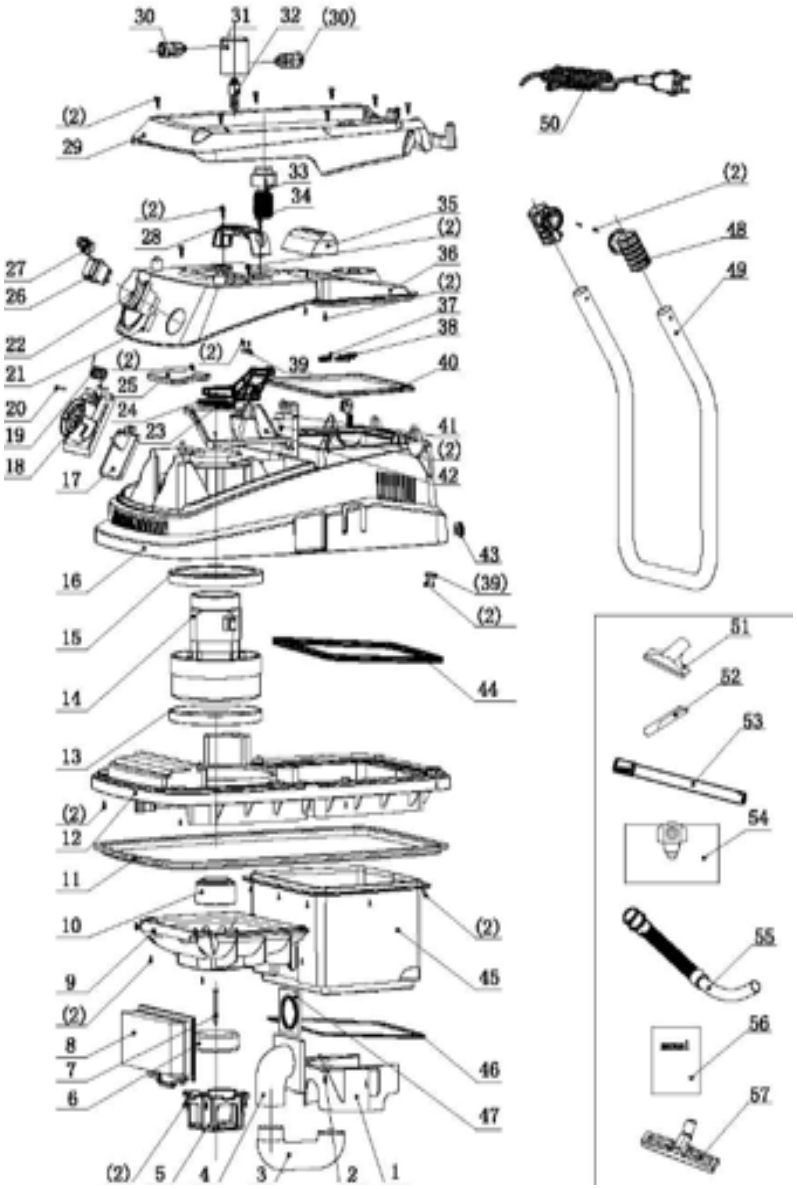

GRUPO RUMBO: Motoimplementos para Bosque, Jardín y Construcción

Teléfono rotativo: 54 11 5263-7862 - Email: ventas@rumbosrl.com.ar

Dirección: Av. Presidente Perón Nº 4749, Benavidez (Norlog), Buenos Aires, Argentina.

ASPIRADORA PROFESIONAL 1600W NIWA LANW-16301/16501IW

Ref.	Cod. Rumbo	Descripción	Pcs.
1		water fender	
2		screw	
3		blow moulding bent pipe	
4		connecting column	
5		floating ball holder	
6		floating ball	
7		screw	
8	2573008	Placa de filtro Niwa LANW-16301PW/16501IW	
9		plate filter holder	
10		safety valve	
11		bottom cover sealing ring	
12		bottom cover	
13		motor upper sealing ring	
14	2575014	Motor 1600W LANW-16301PW/16501IW	
15		motor down sealing ring	
16		middle cover	
17		air outlet flapper	
18		air outlet base	
19		air outlet base spring	
20		air outlet base fixed axle	
21		front cover	
22		synchronizer	
23		reverse wind sealing ring	
24		reverse wind board	
25		air duct cover	
26		switch	
27		speed controller	
28		handle	
29		top cover	
30		air tools joint NO	
31		air valve seat NO	
32		liquid level switch	
33		reverse wind button]	
34		reverse wind spring	
35		rear cover handle	
36		rear cover	
37		cardboard spring	
38		cardboard fixed axle	
39		pressing line plate	
40		rear cover sealing ring	
41	2573041	Placa de circuito Niwa LANW-16301PW/16501PW	
42		motor upper cover	
43		power cord stopper	
44		middle cover sealing ring	
45		inner tank	
46		inner tank sealing ring	
47		connection sealing ring	
48		push rod holder	
49		push rod	
50		power cord	
51	2573051	Cepillo media luna Niwa LANW-16301PW/16501IW	
52	2573052	Boquilla pequeña Niwa LANW-16301PW/16501IW	
53	2573053	Tubo telescopico Niwa LANW-16301PW/16501IW	
54	2573054	Bolsa de polvo Niwa LANW-16301PW/16501IW	
55	2573055	Manguera boquilla larga curva Niwa LANW-16301PW/16501IW	
56		manual	
57	2573057	Cepillo Niwa LANW-16301PW/16501IW	

GRUPO RUMBO: Motoimplementos para Bosque, Jardín y Construcción

Teléfono rotativo: 54 11 5263-7862 - Email: ventas@rumbosrl.com.ar

Dirección: Av. Presidente Perón Nº 4749, Benavidez (Norlog), Buenos Aires, Argentina.

A General

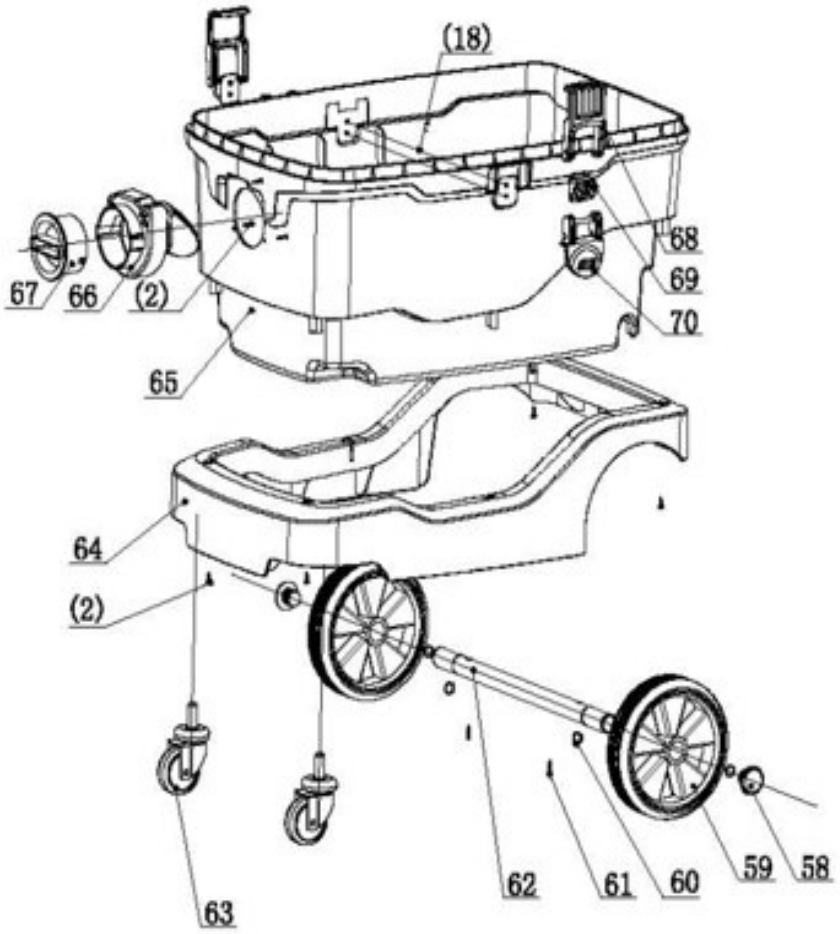

ASPIRADORA PROFESIONAL 1600W NIWA LANW-16301/16501IW

Ref.	Cod. Rumbo	Descripción	Pcs.
58		steel pipe stopper	
59		rear wheel	
60		jump ring	
61		screw	
62		rear wheel rod	
63		front metal wheel	
64		botton base	
65		outer tank	
66		air ilet base	
67	2573067	Tapon de bloqueo Niwa LANW-16301PW/16501IW	
68	2573068	Abrazadera Niwa LANW-16301PW/16501IW	
69	2573069	Base de abrazadera Niwa LANW-16301PW/16501IW	
70	2573070	Junta de abazadera Niwa LANW-16301PW/16501IW	

GRUPO RUMBO: Motoimplementos para Bosque, Jardín y Construcción

Teléfono rotativo: 54 11 5263-7862 - Email: ventas@rumbosrl.com.ar

Dirección: Av. Presidente Perón Nº 4749, Benavidez (Norlog), Buenos Aires, Argentina.