ASPIRADORA PROFESIONAL 1400W NIWA LANW-14601i

A General

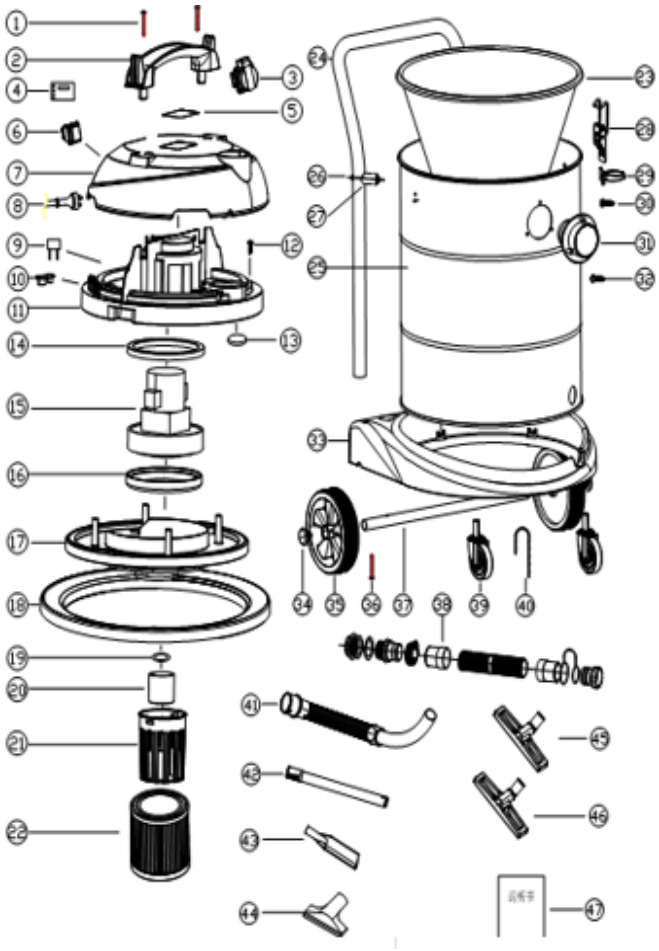

GRUPO RUMBO: Motoimplementos para Bosque, Jardín y Construcción

Teléfono rotativo: 54 11 5263-7862 - Email: ventas@rumbosrl.com.ar

Dirección: Av. Presidente Perón Nº 4749, Benavidez (Norlog), Buenos Aires, Argentina.

ASPIRADORA PROFESIONAL 1400W NIWA LANW-14601i

Ref.	Cod. Rumbo	Descripción	Pcs.
1		handbar screw	2
2		handbar	1
3		socket	1
4	2556049	Placa principal Niwa LANW-14601i	1
5		name plate	1
6		switch	1
7		top cover	1
8		cable	1
9		capacitance	1
10		cable press board	1
11		middle cover	1
12		middle cover screws	4
13		sealing ring for middle cover	1
14		Sealing ring of motor	1
15	2556015	Motor 1400W Niwa LANW-14601i/14601i	1
16		Sealing ring of motor	1
17		bottom cover	1
18		round cover	1
19		bottom cover sealing	1
20		safety valve	1
21		bottom basket	1
22	2556022	Filtro Niwa LANW-14601i	NO
23		cotton filter	no
24		pushing rod	1
25		tank	1
26		screws for pushing rod	2
27		connection for rod	2
28	2556028	Set de trabas Niwa LANW-14601i	2
29		water hose base	1
30		water hose screws	1
31		wind in sets	1
32		screws for wind in sets	3
33		big base	1
34		rear wheels cover	2
35	2556035	Ruedas traseras Niwa LANW-14601i	2
36		screws for wheel rear	2
37		rod for rear wheel	1
38	2556038	Juego de manguera Niwa LANW-14601i	1
39	2556039	Ruedas delanteras Niwa LANW-14601i	2
40		static chain	1
41	2511025	Manguera Niwa LANW-14601i/14301i/0812i/1015i/0810P	1
42	2553031	Tubo Plastico Niwa LANW-14601i/14301i/14201i/16301i/16501i/16601i	1
43	2511023	Boquilla chica Niwa LANW-14601i/14301i/14201i/16301i/16501i/16601i	1
44		sofa nozzle	NO
45	2553034	Cepillo grande Niwa LANW-14601i/14301i/14201i/16301i/16501i/16601i	1
46			
47		manual	1
48	2556048	Bolsa Niwa LANW-14601i	1
49		SPONGE FILTER	1

GRUPO RUMBO: Motoimplementos para Bosque, Jardín y Construcción

Teléfono rotativo: 54 11 5263-7862 - Email: ventas@rumbosrl.com.ar

Dirección: Av. Presidente Perón Nº 4749, Benavidez (Norlog), Buenos Aires, Argentina.