A General

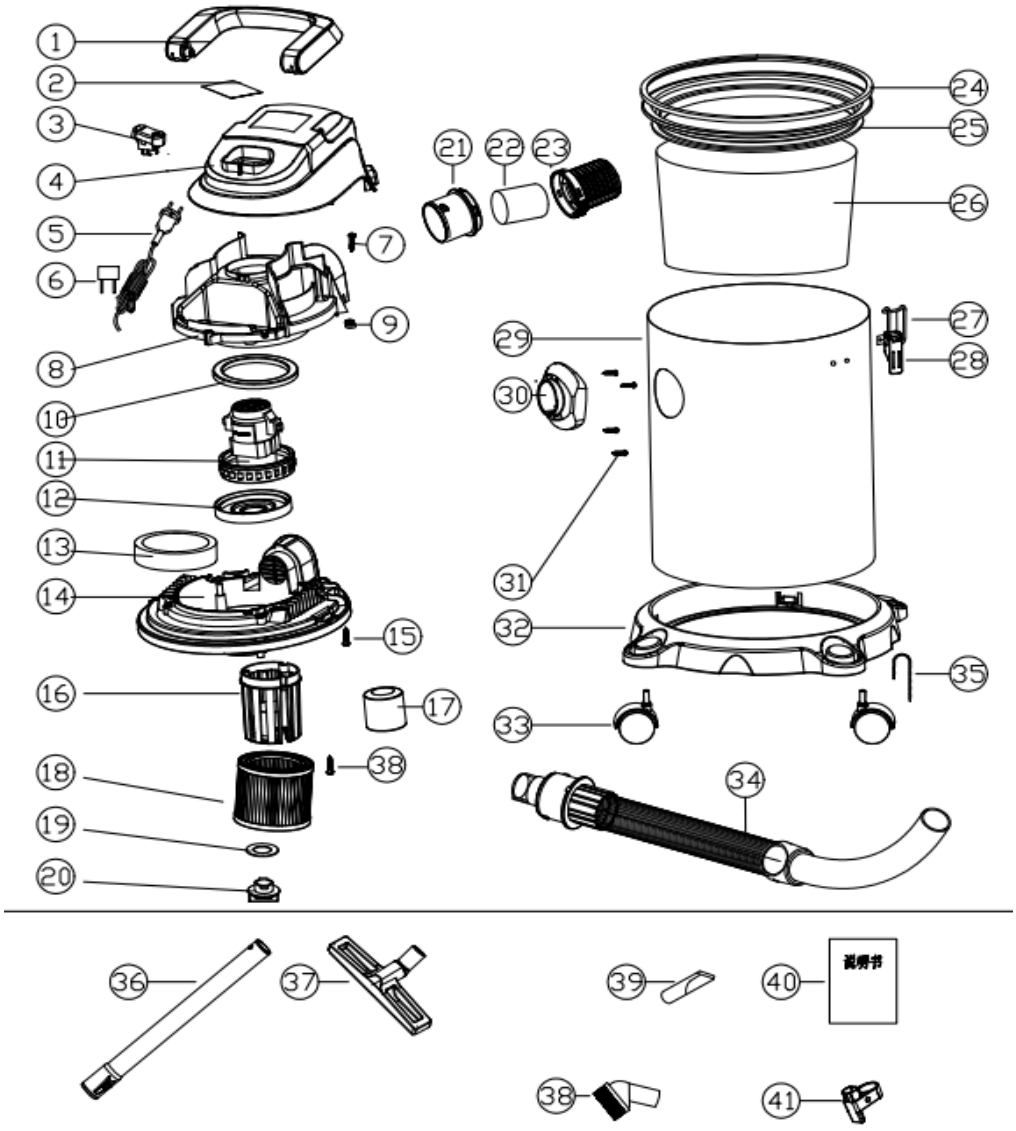

GRUPO RUMBO: Motoimplementos para Bosque, Jardín y Construcción

Teléfono rotativo: 54 11 5263-7862 - Email: ventas@rumbosrl.com.ar

Dirección: Av. Presidente Perón Nº 4749, Benavidez (Norlog), Buenos Aires, Argentina.

ASPIRADORA 1200W NIWA LANW-1220i

Ref.	Cod. Rumbo	Descripción	Pcs.
1		The handle	
2		label	
3		switch	
4		The top cover	
5		The power cord	
6		capacitance	
7		screw 4*16	
8		The motor cover	
9		Line pressing board	
10		Sealing ring on motor	
11	2542011	Motor 1200W Niwa LANW-1220i	
12		Motor lower seal ring	
13		Air duct sponge	
14		Bottom cover	
15		screw 4*20	
16		Bottom cover basket	
17		The relief valve	
18	2542018	Filtro Niwa LANW-1220I	
19		HEPA button seal ring	
20		HEPA button	
21		buckle hook	
22		Buckle	
23		tank	
24		Suction block	
25		Suction block screw	
26		base	
27		universal wheel	
28			
29		Electrostatic chain	
30			
31		long-square brush	
32			
33			
34	2542034	Manguera 1,5m Niwa LANW-1220I	
35		dust bag	
36	2542036	Tubo plastico Niwa LANW-1220I	
37	2542037	Cepillo cuadrado largo Niwa LANW-1220I	
38	2542038	Cepillo Redondo Niwa LANW-1220I	
39	2542039	Boquilla Niwa LANW-1220I	
40	2542040	Bolsa de polvo Niwa LANW-1220I	
41	2542041	Herramienta para rincones Niwa LANW-1220I	

GRUPO RUMBO: Motoimplementos para Bosque, Jardín y Construcción

Teléfono rotativo: 54 11 5263-7862 - Email: ventas@rumbosrl.com.ar

Dirección: Av. Presidente Perón Nº 4749, Benavidez (Norlog), Buenos Aires, Argentina.