A General

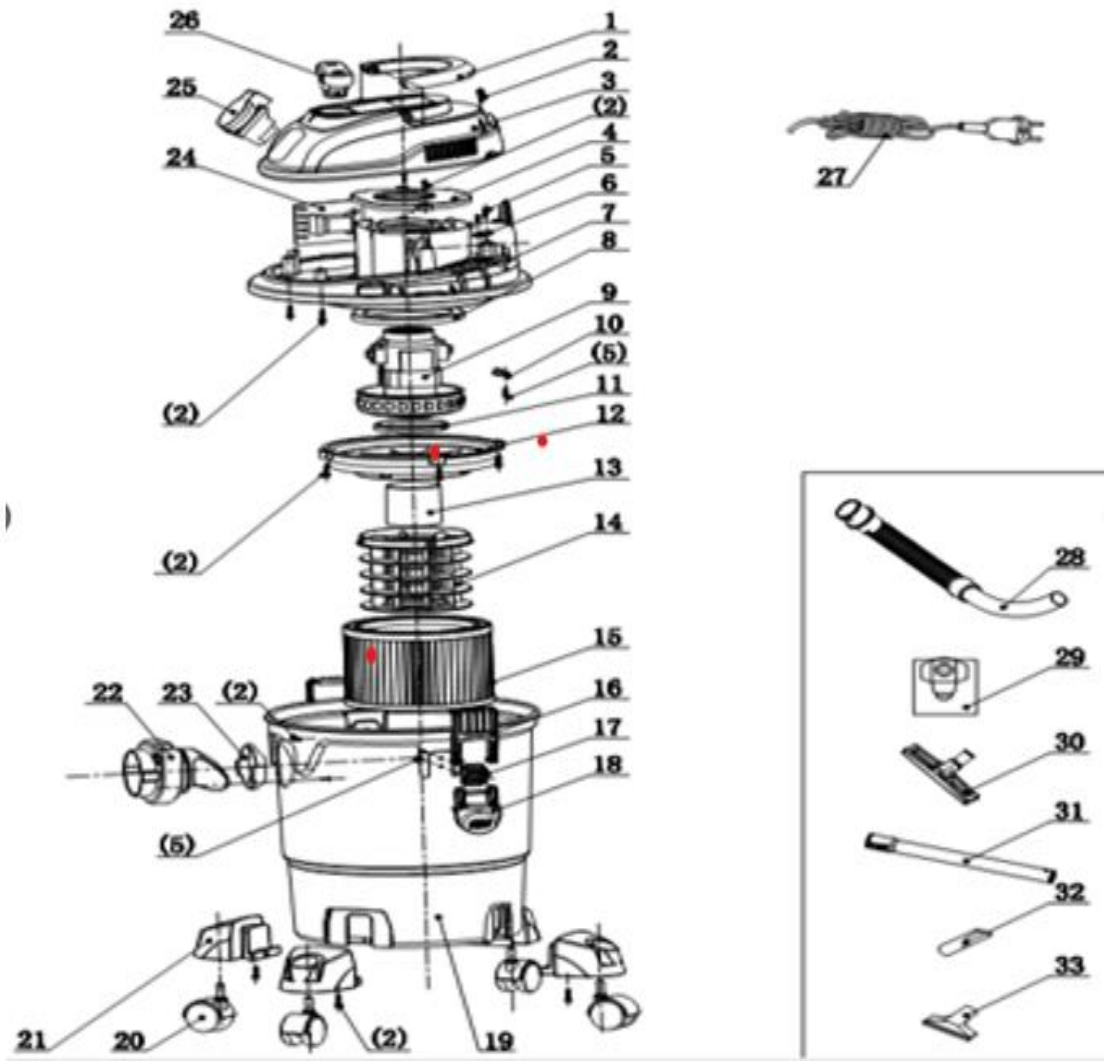

GRUPO RUMBO: Motoimplementos para Bosque, Jardín y Construcción

Teléfono rotativo: 54 11 5263-7862 - Email: ventas@rumbosrl.com.ar

Dirección: Av. Presidente Perón Nº 4749, Benavidez (Norlog), Buenos Aires, Argentina.

ASPIRADORA 1000W NIWA LANW-1015P

Ref.	Cod. Rumbo	Descripción	Pcs.
1		handbar	
2		handbar screw	
3		top cover	
4		motor cover	
5		screws	
6		press board	
7		button cover	
8		motor top screws	
9	2521509	Motor 1000W Niwa LANW-1015P	
10		botton cover cap	
11		motor down sealing	
12		motor down cover	
13		safety valve	
14		botton bascket	
15	2521515	Filtro Niwa LANW-1015P	
16	2521516	Traba superior Niwa LANW-1015P	
17	2521517	Enganche de trabas Niwa LANW-1015P	
18	2521518	Traba inferior Niwa LANW-1015P	
19		tank	
20	2521520	Ruedas chicas Niwa LANW-1015P	
21	2521521	Soporte de ruedas Niwa LANW-1015P	
22		air inlet	
23		air inlet sealing	
24		PCB	
25		socket	
26		switch	
27		cabel	
28	2521528	Manguera Niwa LANW-1015P	
29	2521529	Bolsa de polvo Niwa LANW-1015P	
30	2521530	Cepillo Niwa LANW-1015P	
31	2521531	Tubo Niwa LANW-1015P	
32	2520532	Boquilla chca Niwa LANW-1015P	
33	2521533	Cepillo para sofa Niwa LANW-1015P	

GRUPO RUMBO: Motoimplementos para Bosque, Jardín y Construcción

Teléfono rotativo: 54 11 5263-7862 - Email: ventas@rumbosrl.com.ar

Dirección: Av. Presidente Perón Nº 4749, Benavidez (Norlog), Buenos Aires, Argentina.